Экз. № 4991
НА ДОМ
НЕ ВЫДАЕТСЯ

АЛЬБОМ ЧЕРТЕЖЕЙ

К ОПИСАНИЮ

ТОРПЕДЫ „53-38“

ГОСУДАРСТВЕННОЕ ВОЕННО-МОРСКОЕ ИЗДАТЕЛЬСТВО НКВМФ СОЮЗА ССР
МОСКВА 1940 ЛЕНИНГРАД

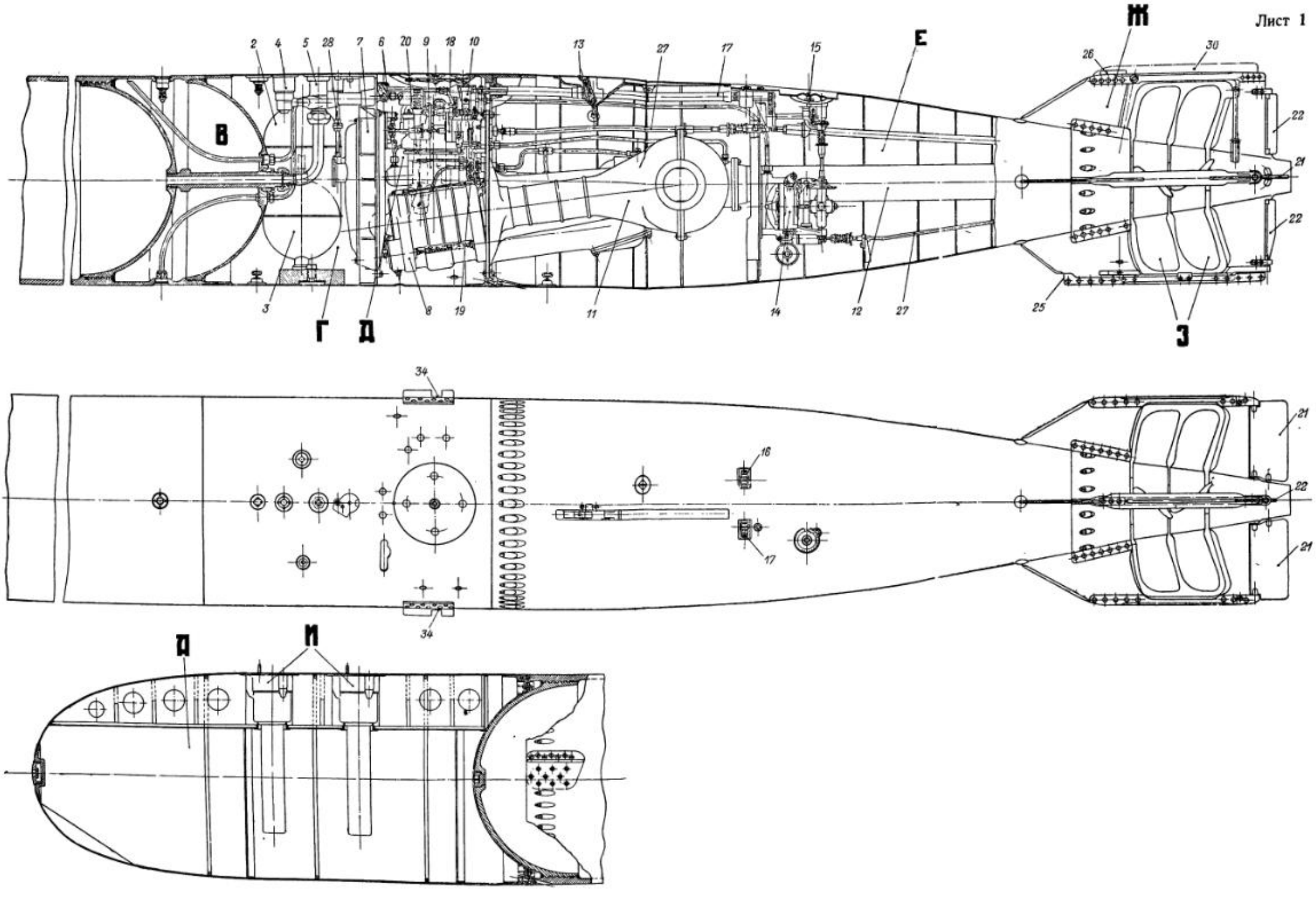
В
Г
Д
Е
Ж
З
И
2
4
5
28
7
6
20
9
18
10
13
27
17
15
26
30
22
21
22
3
8
19
11
14
12
27
25
34
16
17
21
22
21
34

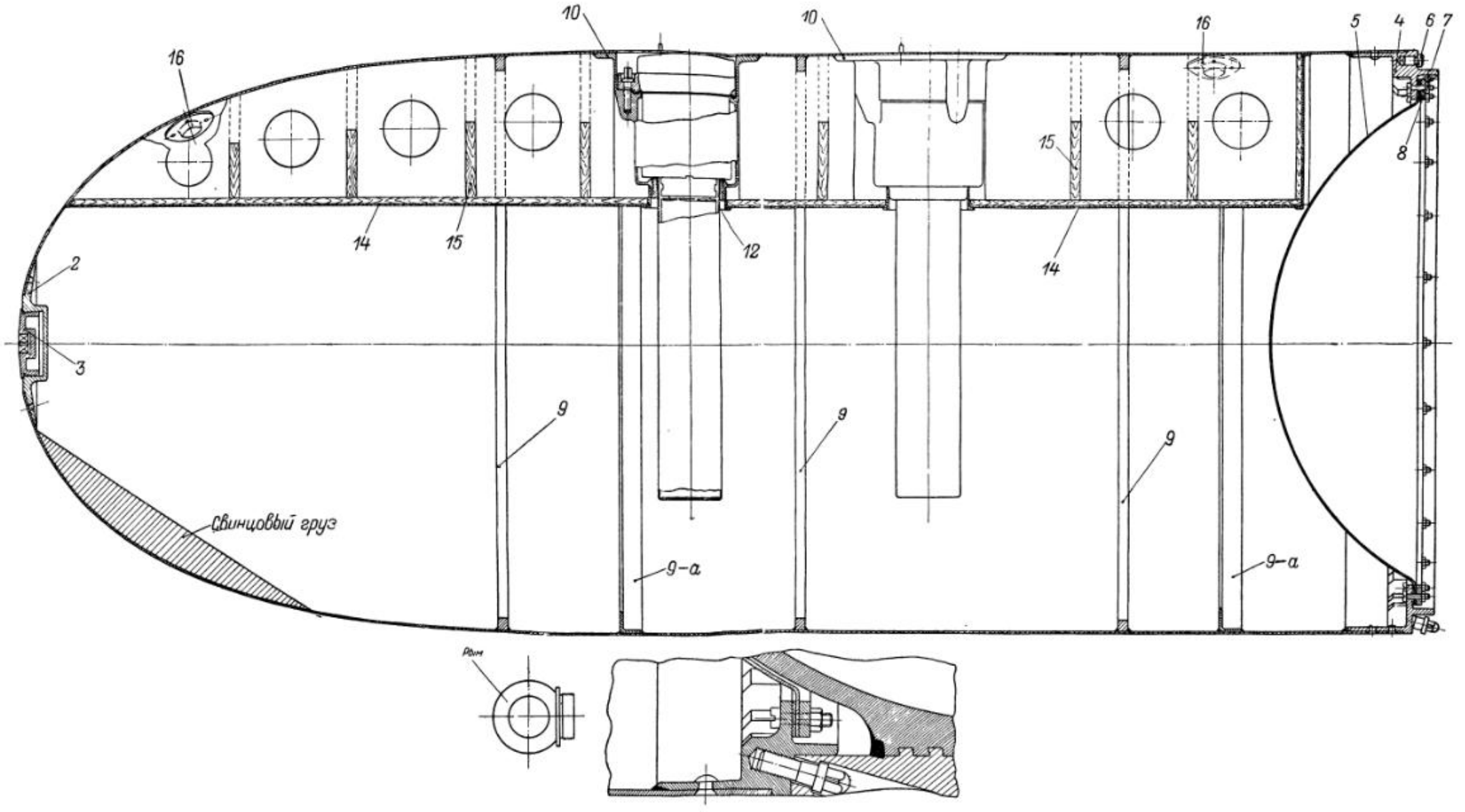
16
10
10
16
5
4
6
7
8
15
14
15
12
14
2
3
9
9
9
Свинцовый груз
9-а
9-а
Рым

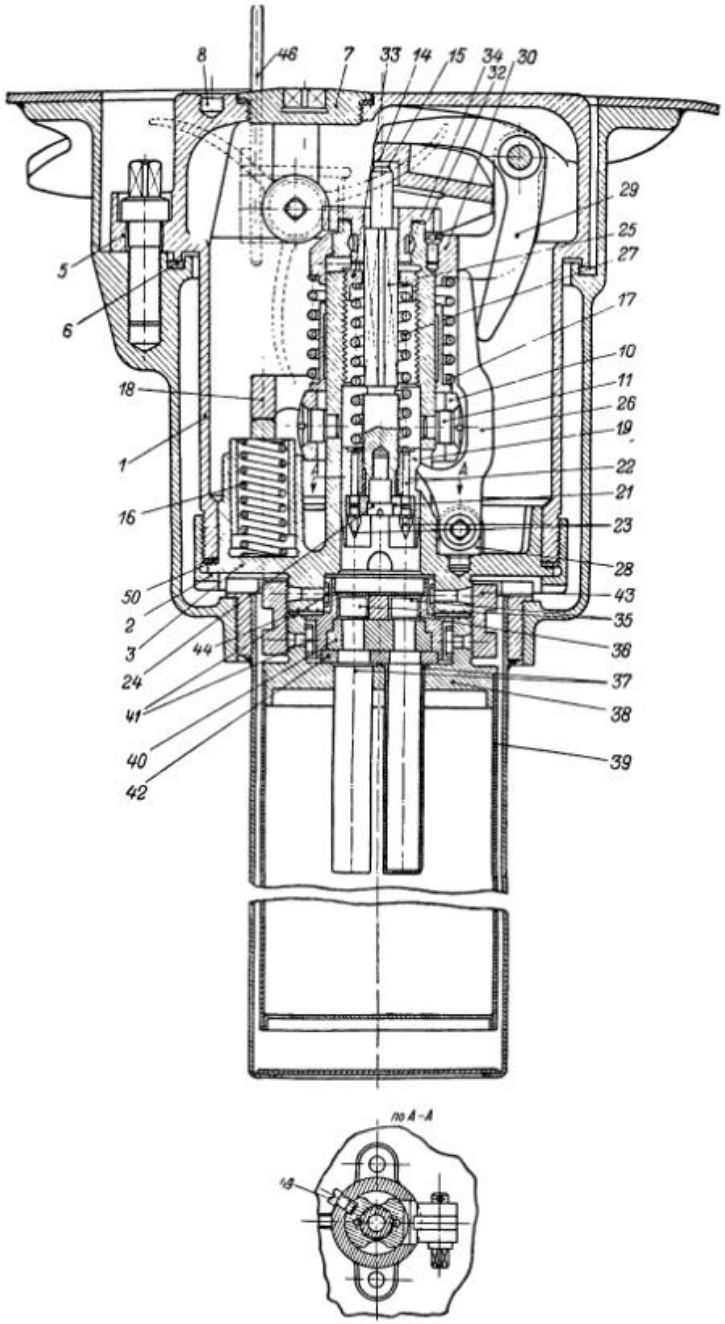
8
46
7
33
14
15
34
32
30
29
25
27
17
10
11
26
19
22
21
23
28
43
35
36
37
38
39
5
6
18
1
16
50
2
3
24
44
41
40
42
A

по А-А
48

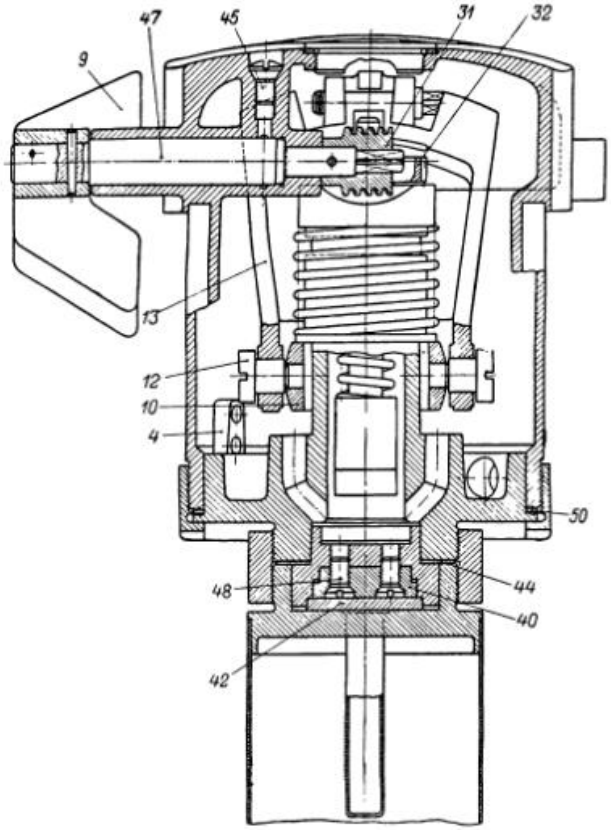
47
45
31
32
9
13
12
10
4
50
48
44
40
42

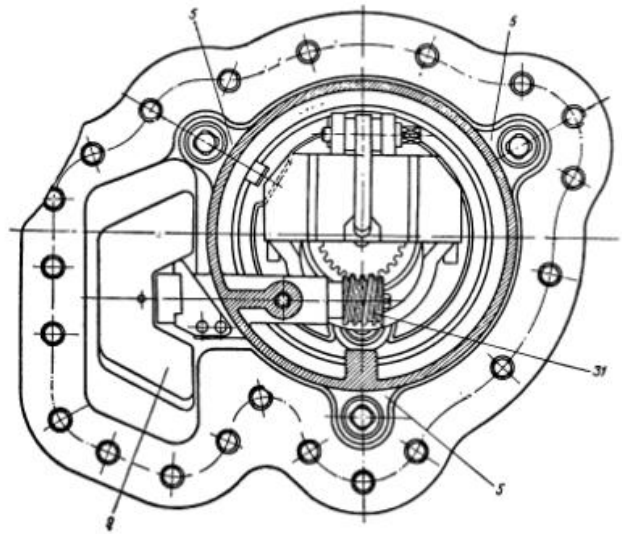
5
5
31
5
8

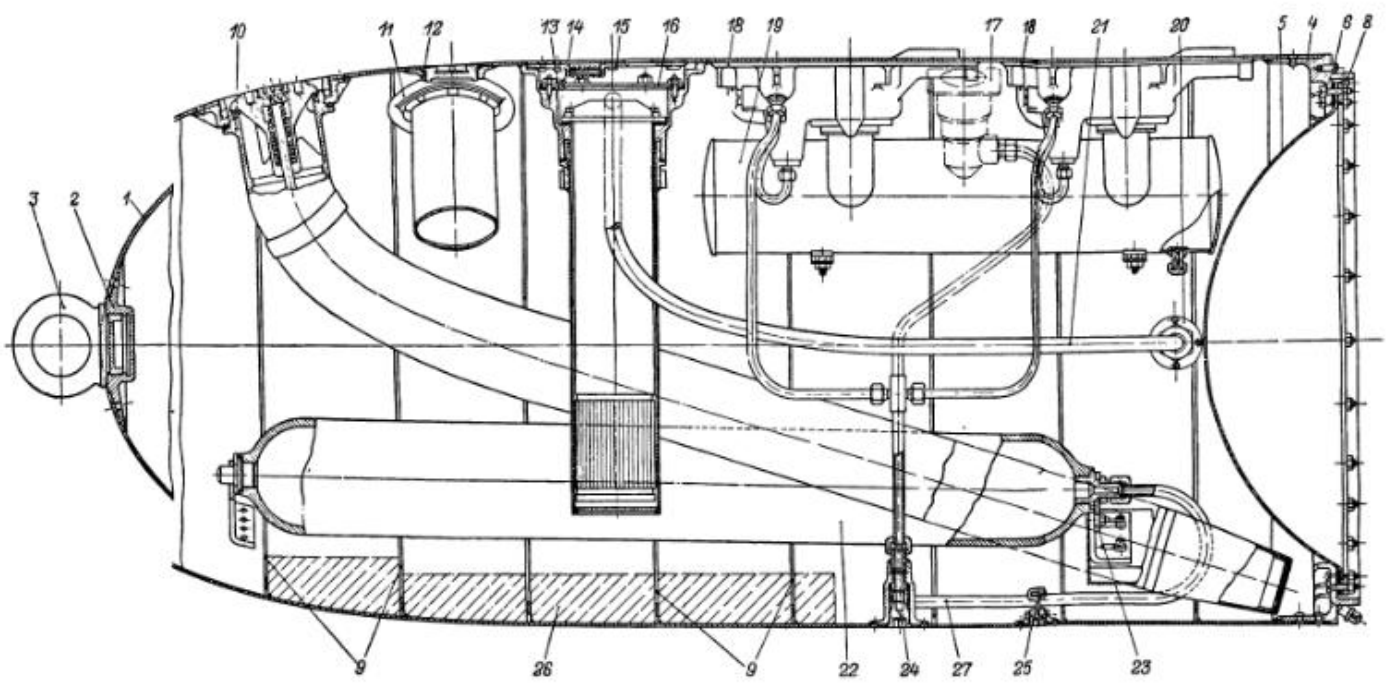
10
11
12
13
14
15
16
18
19
17
18
21
20
5
4
8
8
3
2
1
9
26
9
22
24
27
25
23

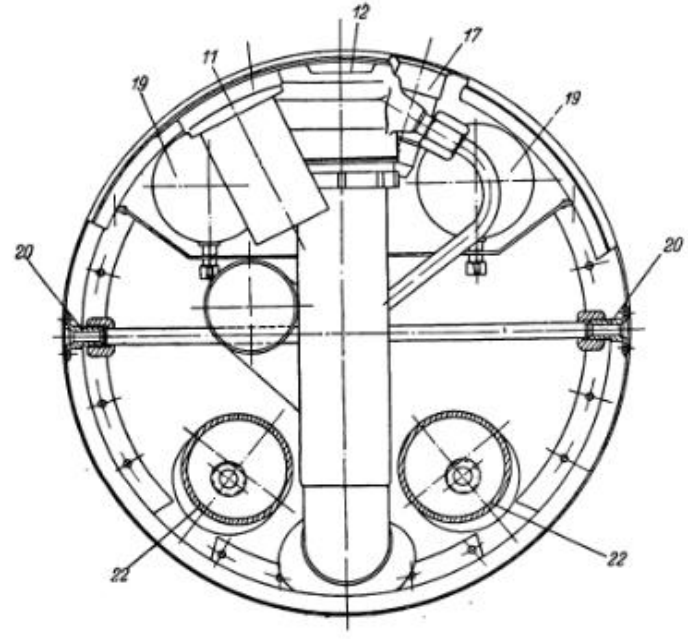
12
11
17
19
19
20
20
22
22

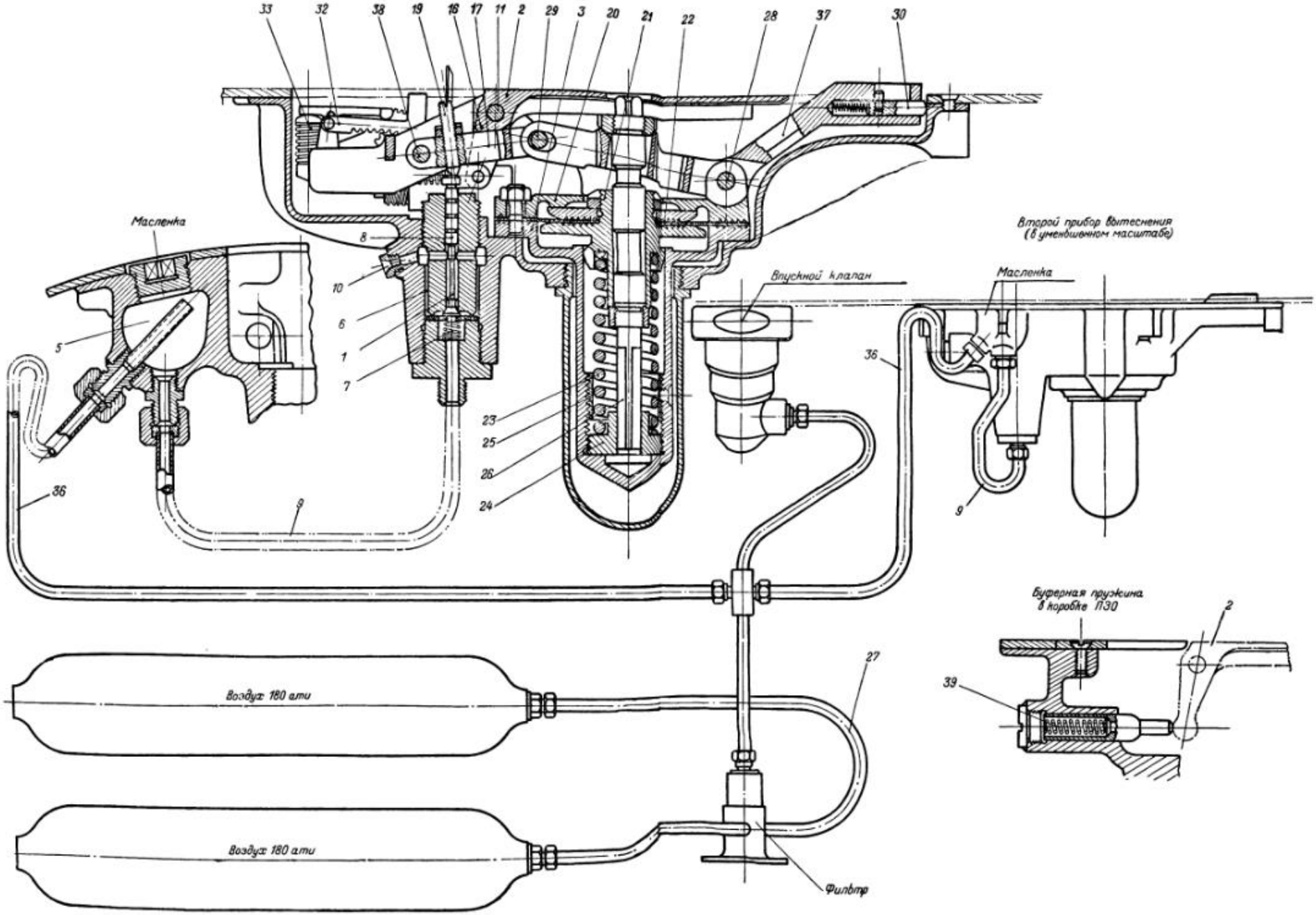
33
32
38
19
16
17
11
2
29
3
20
21
22
28
37
30
Масленка
8
10
6
1
7
5
36
9
23
25
26
24
Впускной клапан
Второй прибор вытеснения
(в уменьшенном масштабе)
Масленка
36
9
Буферная пружина
в коробке П30
2
39
27
Воздух 180 атм
Воздух 180 атм
Фильтр

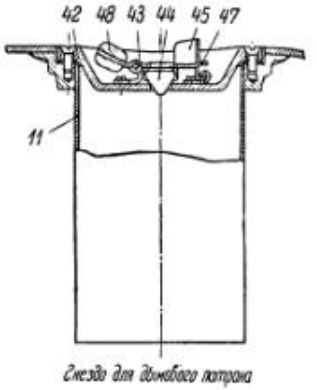

Гнездо для дымового патрона

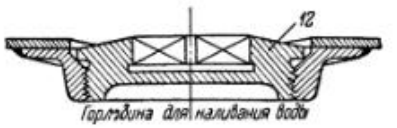

Горловина для наливания воды

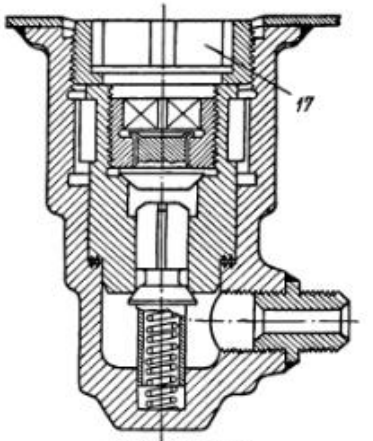

Впускной клапан

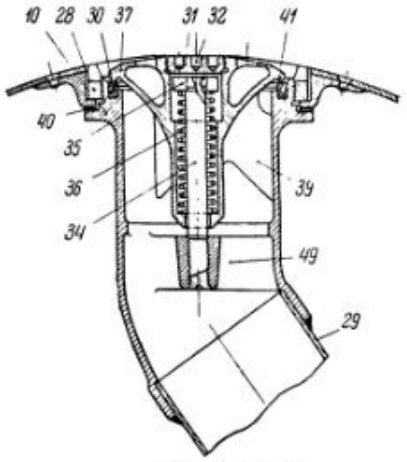

Выхлопной клапан

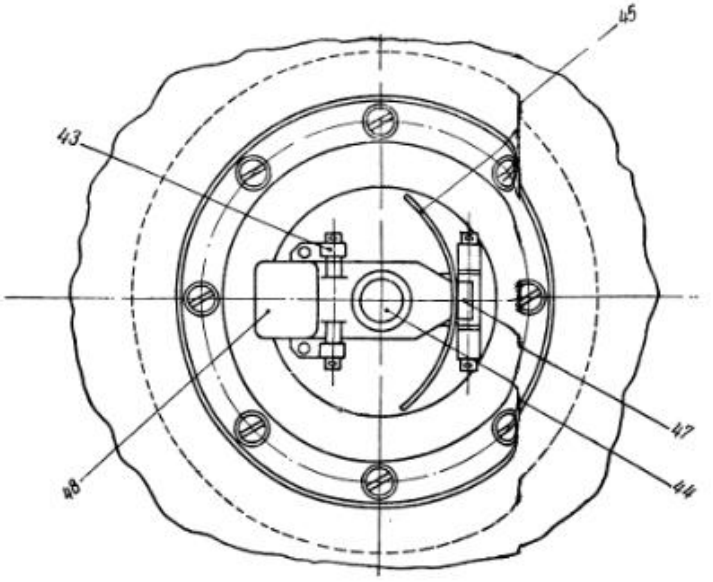

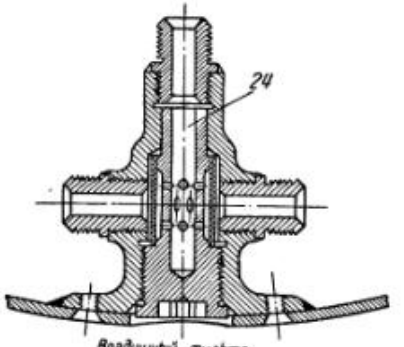

Воздушный фильтр

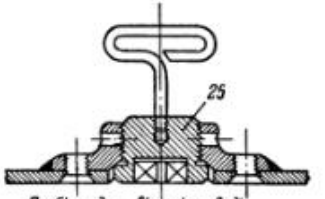

Пробка для выпуска воды

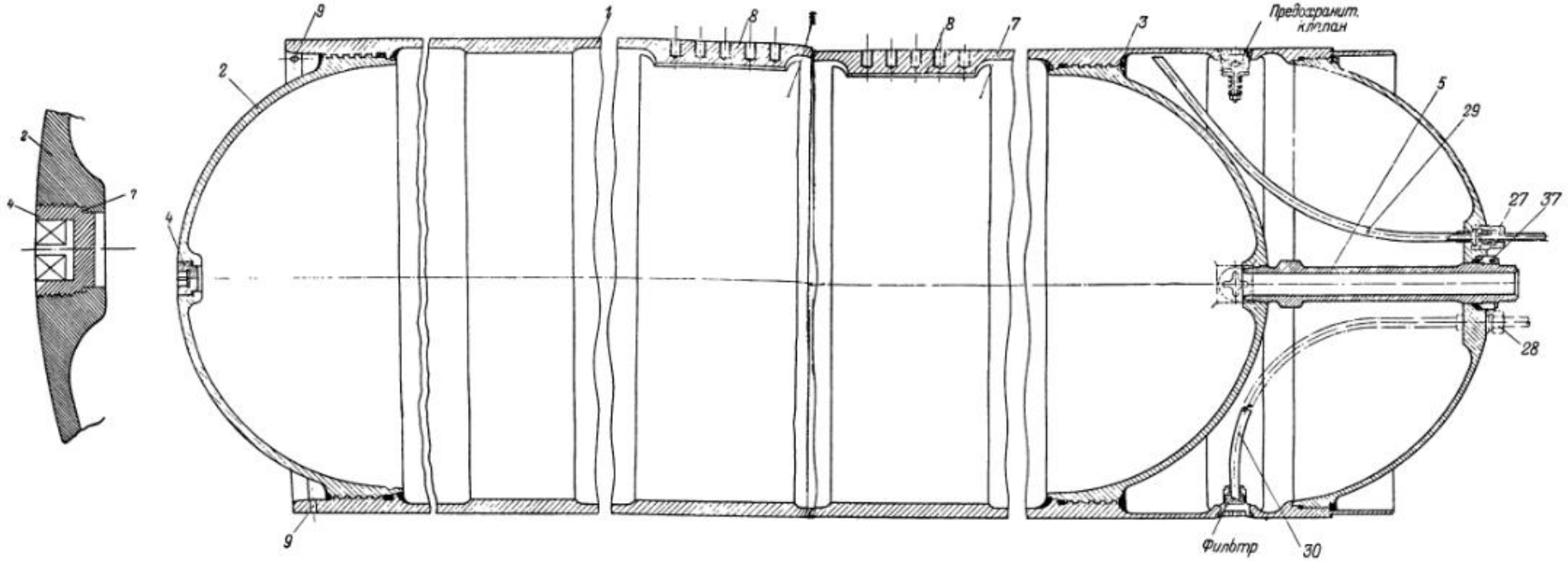
Предохранит. клапан
Филвтр
30
28
27
37
29
5
3
7
8
1
2
4
9

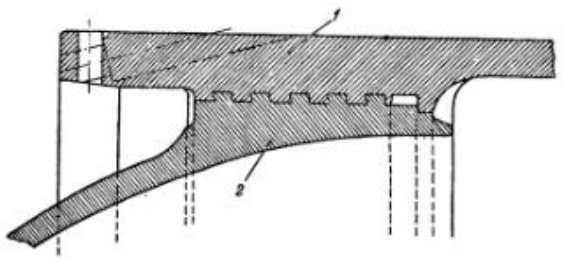
1
2

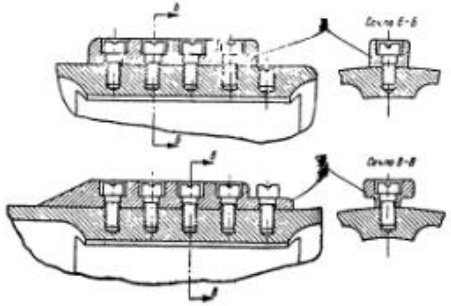
Сеч по Б-Б
Сеч по В-В

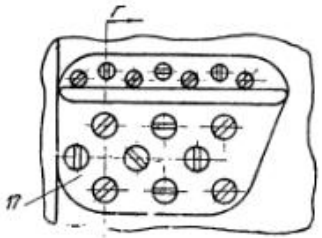
Г
17

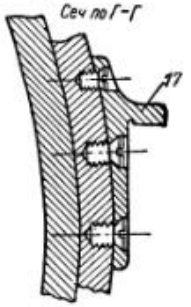
Сеч по Г-Г
17

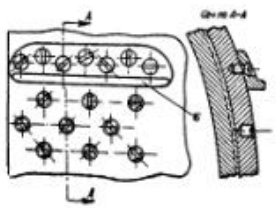
Сеч по А-А
А

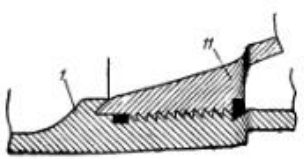
11
1

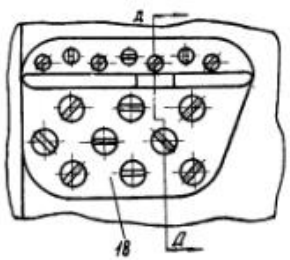
Д
18
Д

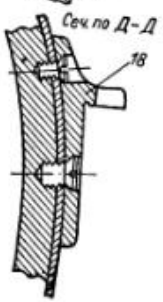
Сеч по Д-Д
18

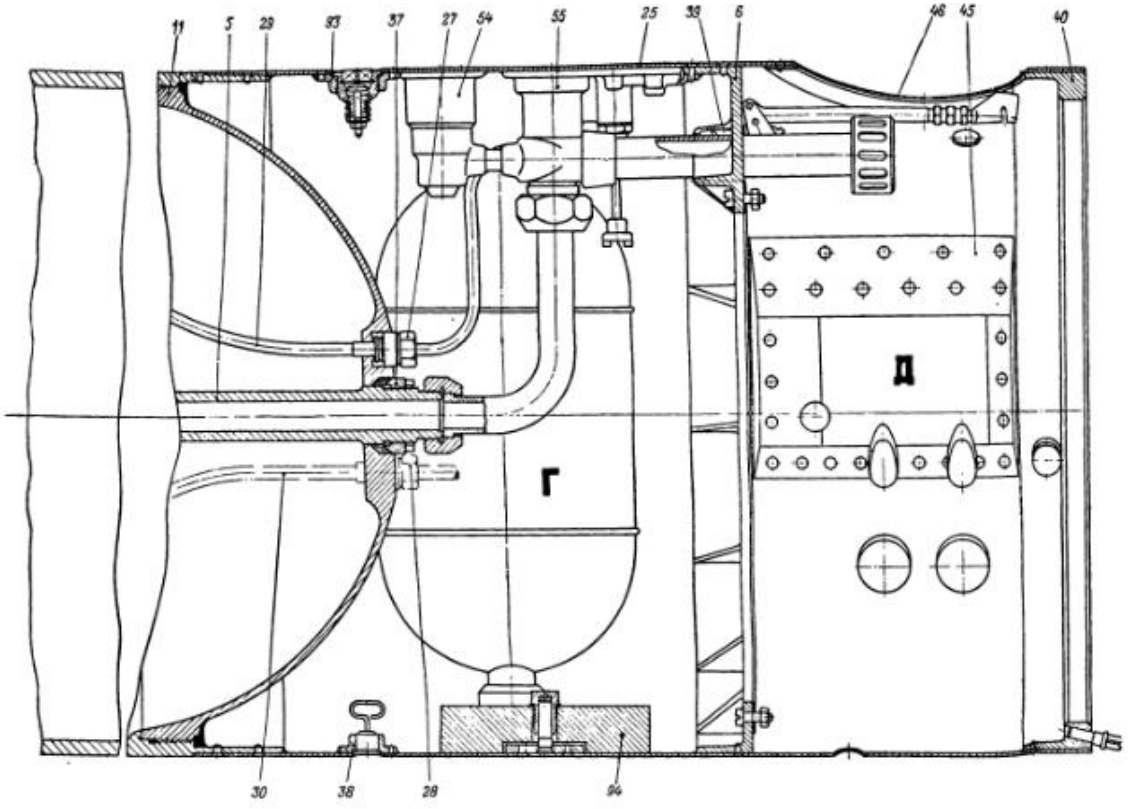
11
5
29
93
37
27
54
55
25
39
6
46
45
40
Г
Д
30
38
28
94

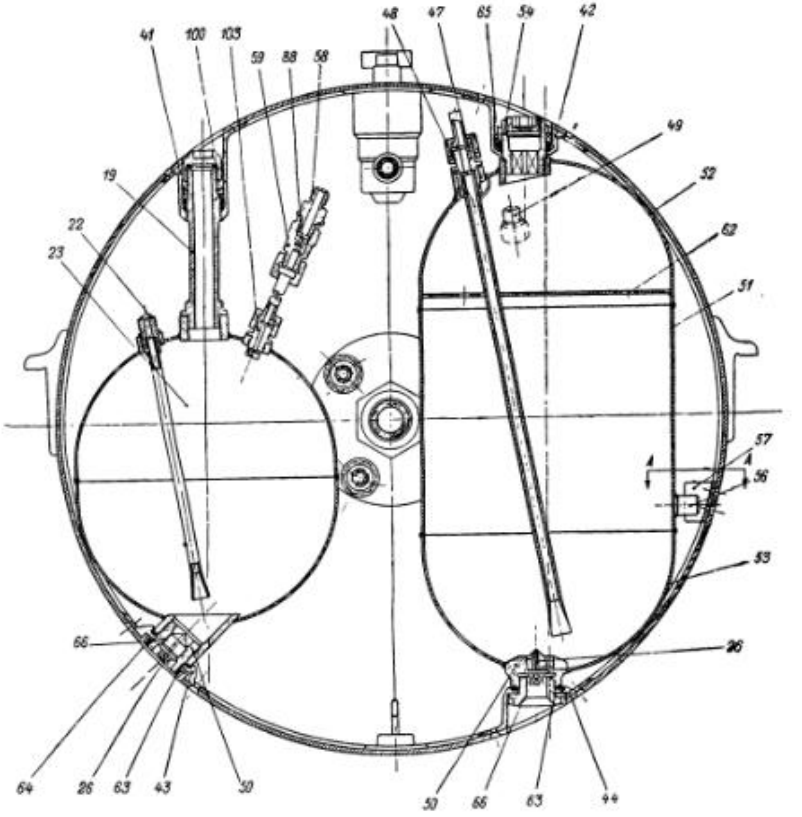
41
100
103
59
88
58
48
47
65
54
42
49
52
62
51
19
22
23
57
56
53
66
26
64
28
63
43
30
30
66
63
94

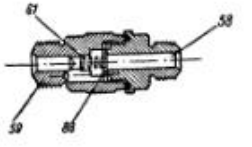
61
58
59
88

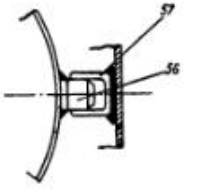
57
56

Развертка оболочки зарезервуарной части

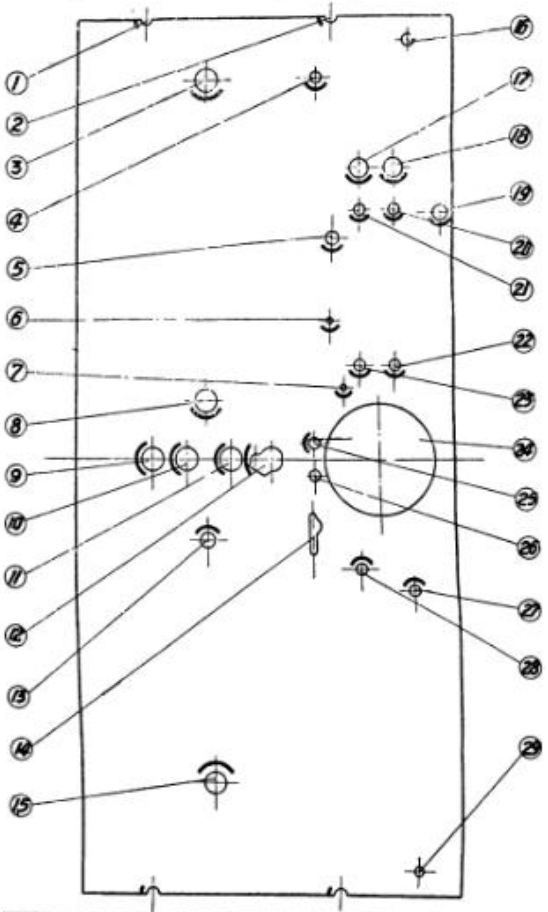

Расположение отверстий в оболочке зарезервуарной части

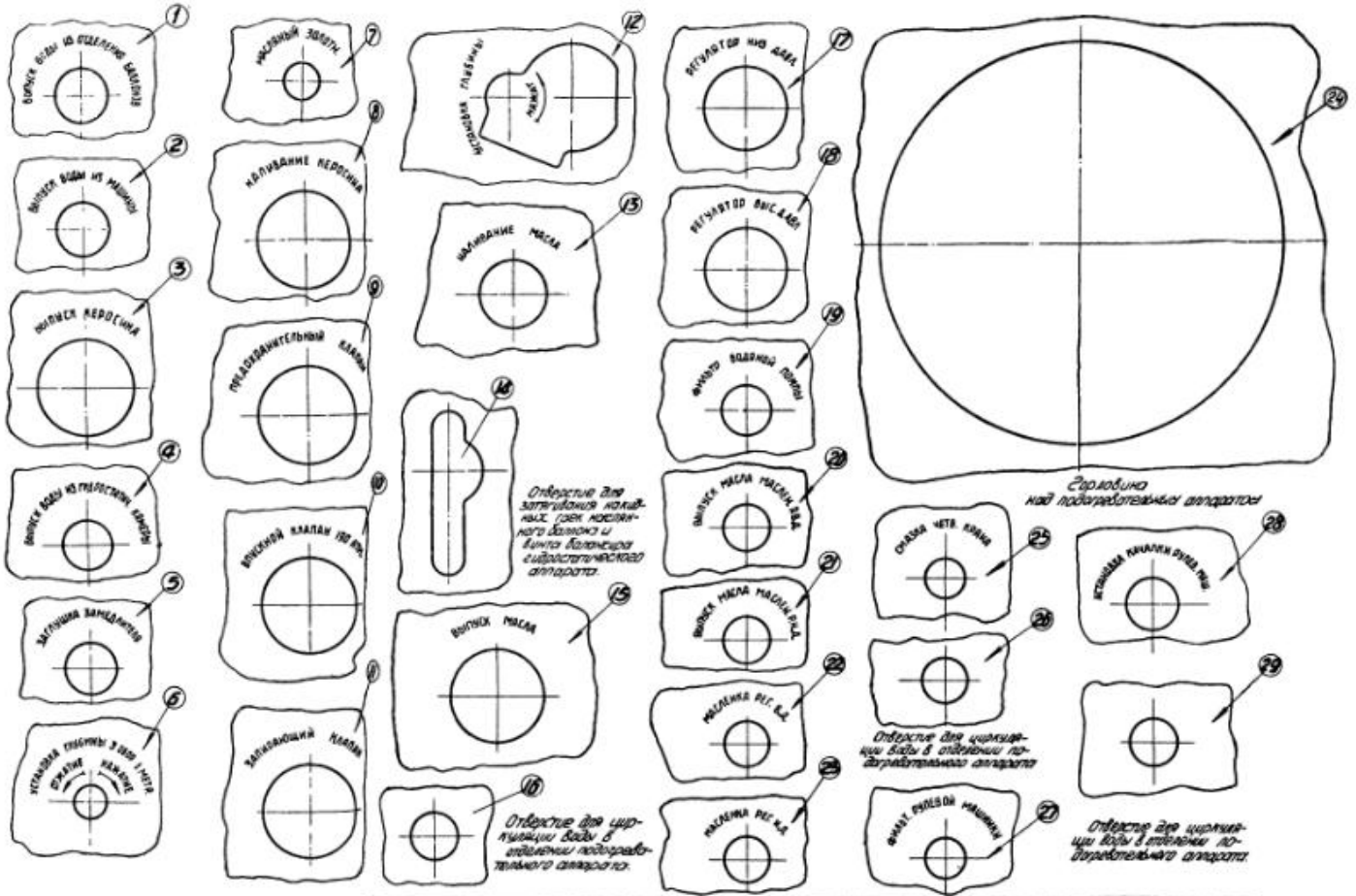

Примечание. Место расположения надписей на оболочке зарезервуарной части обозначены знаком ⊂

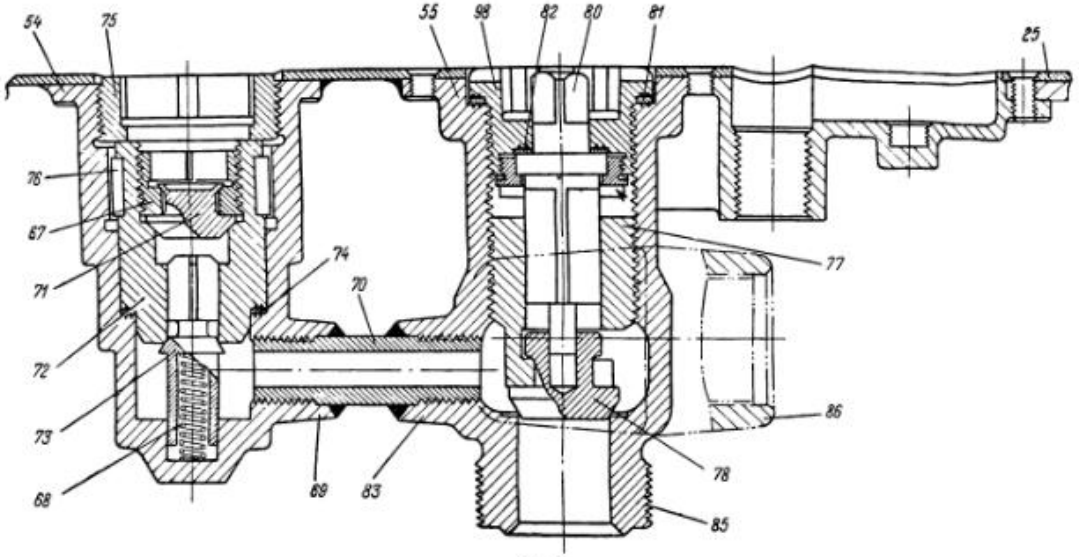
54
75
55
98
82
80
81
25
76
67
71
74
70
77
72
73
68
69
83
86
78
85

Рис. 1

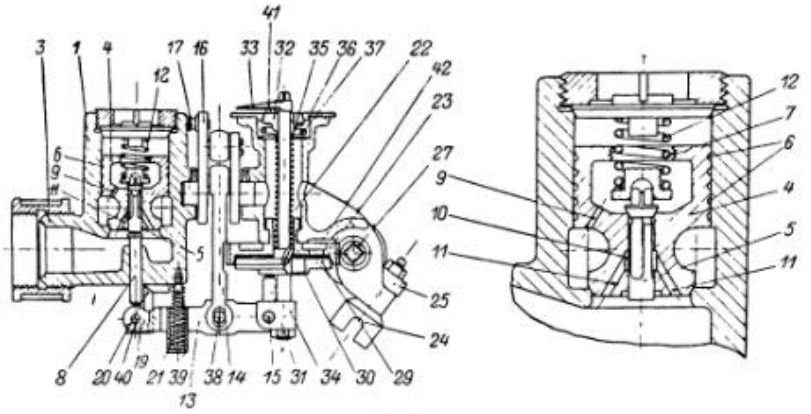
41
3
1
4
17
16
33
32
35
36
37
22
42
12
23
6
9
11
5
27
25
24
8
20
40
19
21
39
13
38
14
15
31
34
30
29
12
7
6
4
5
11
9
10
11

Рис. 2

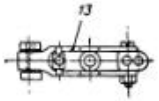
13

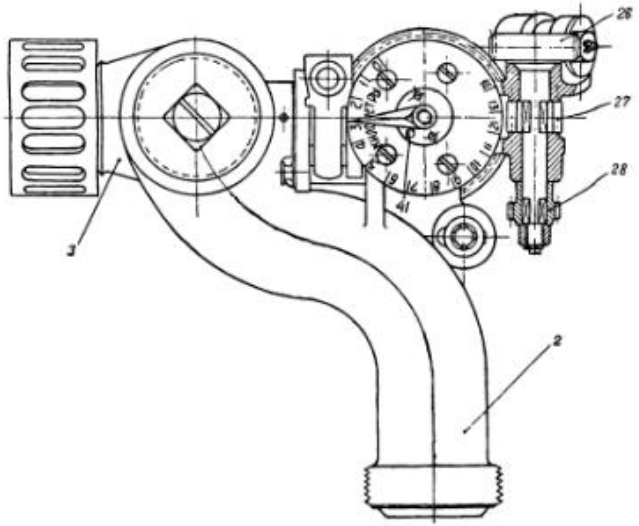
26
27
28
41
3
2

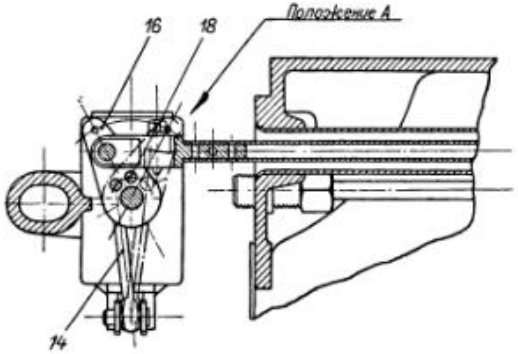
Положение А
16
18
14

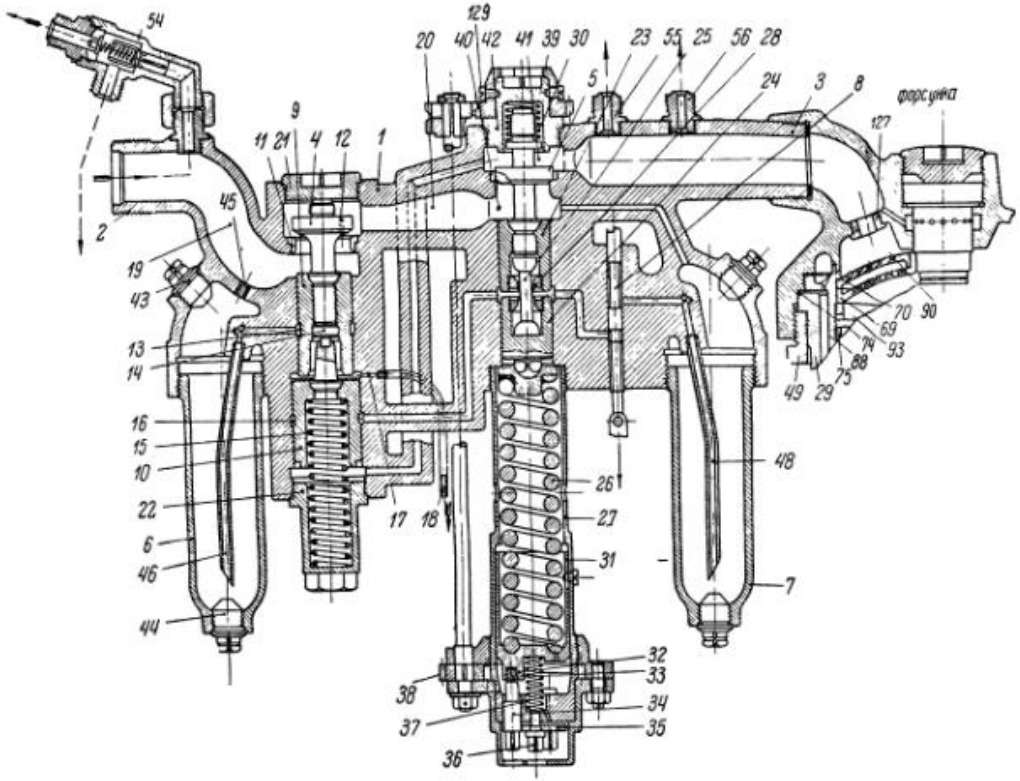

Рис. 1

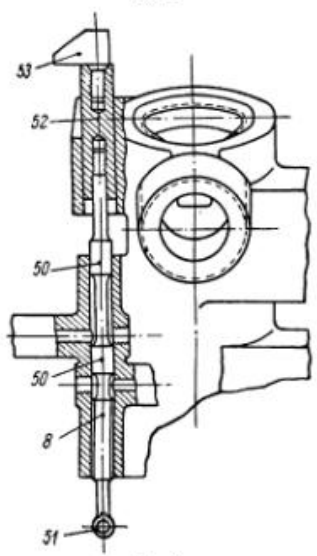

Рис. 2

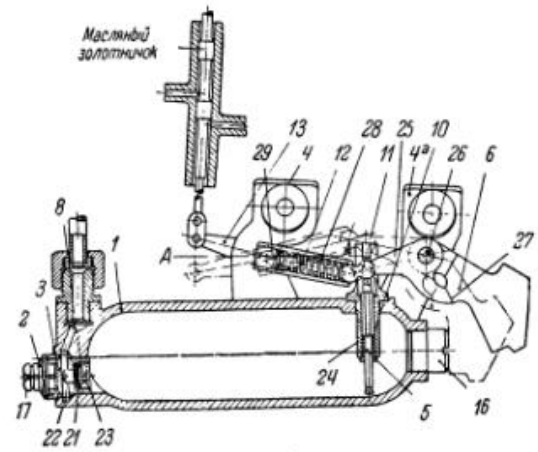

Рис. 3

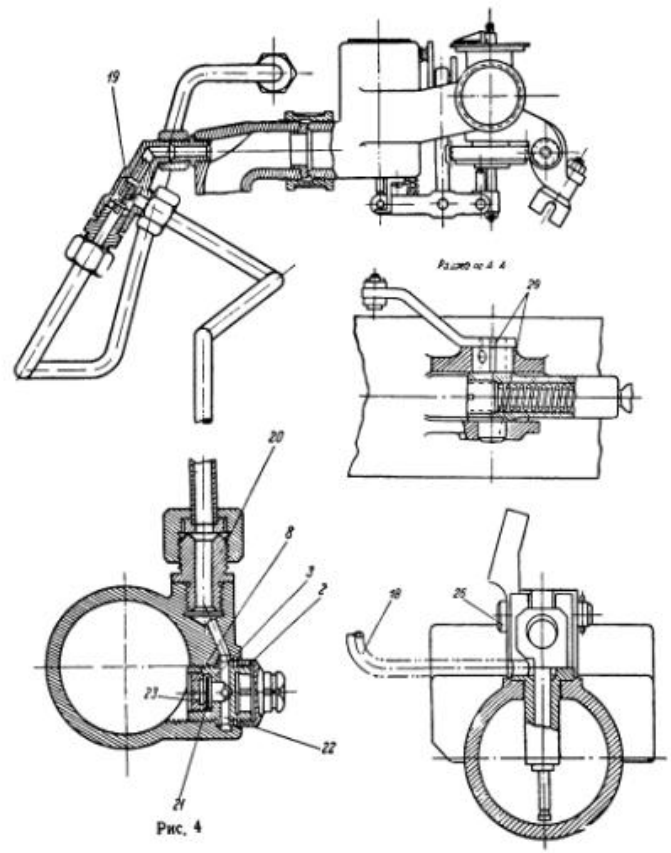

Рис. 4

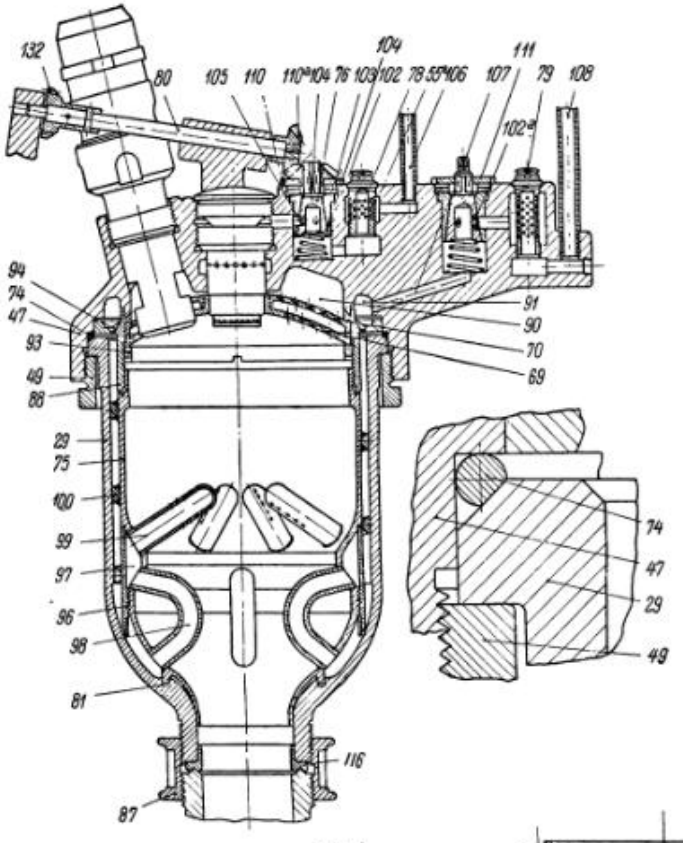

Рис. 1

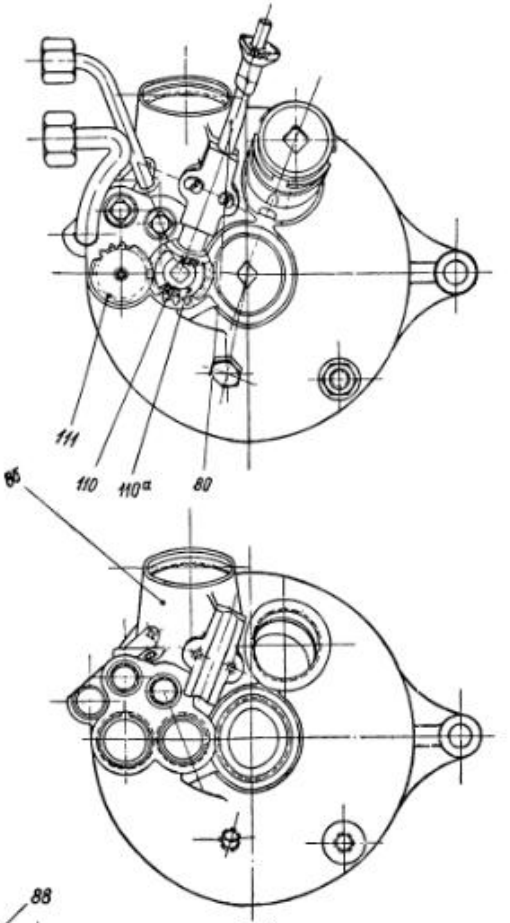

Рис. 2

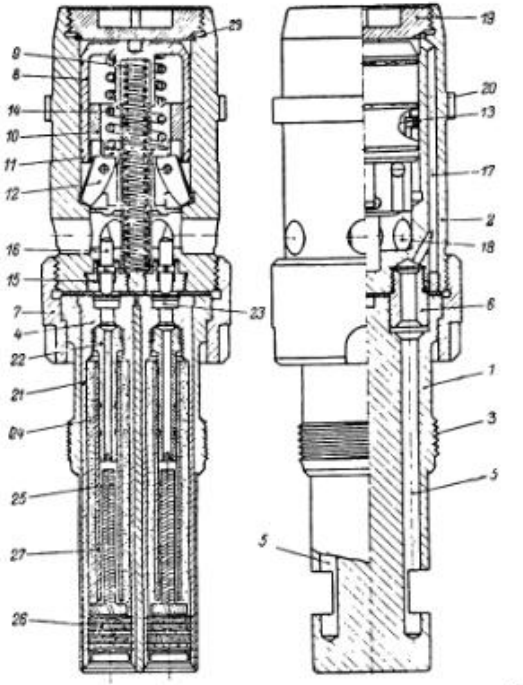

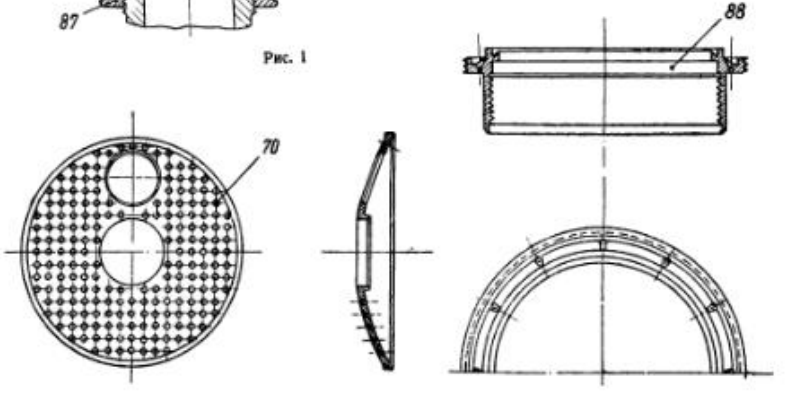

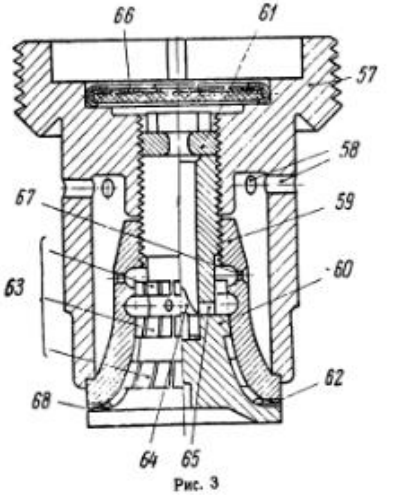

Рис. 3

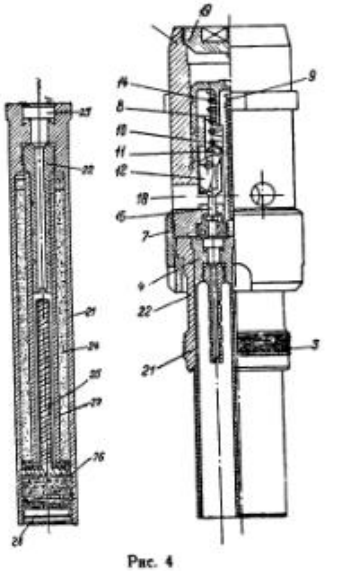

Рис. 4

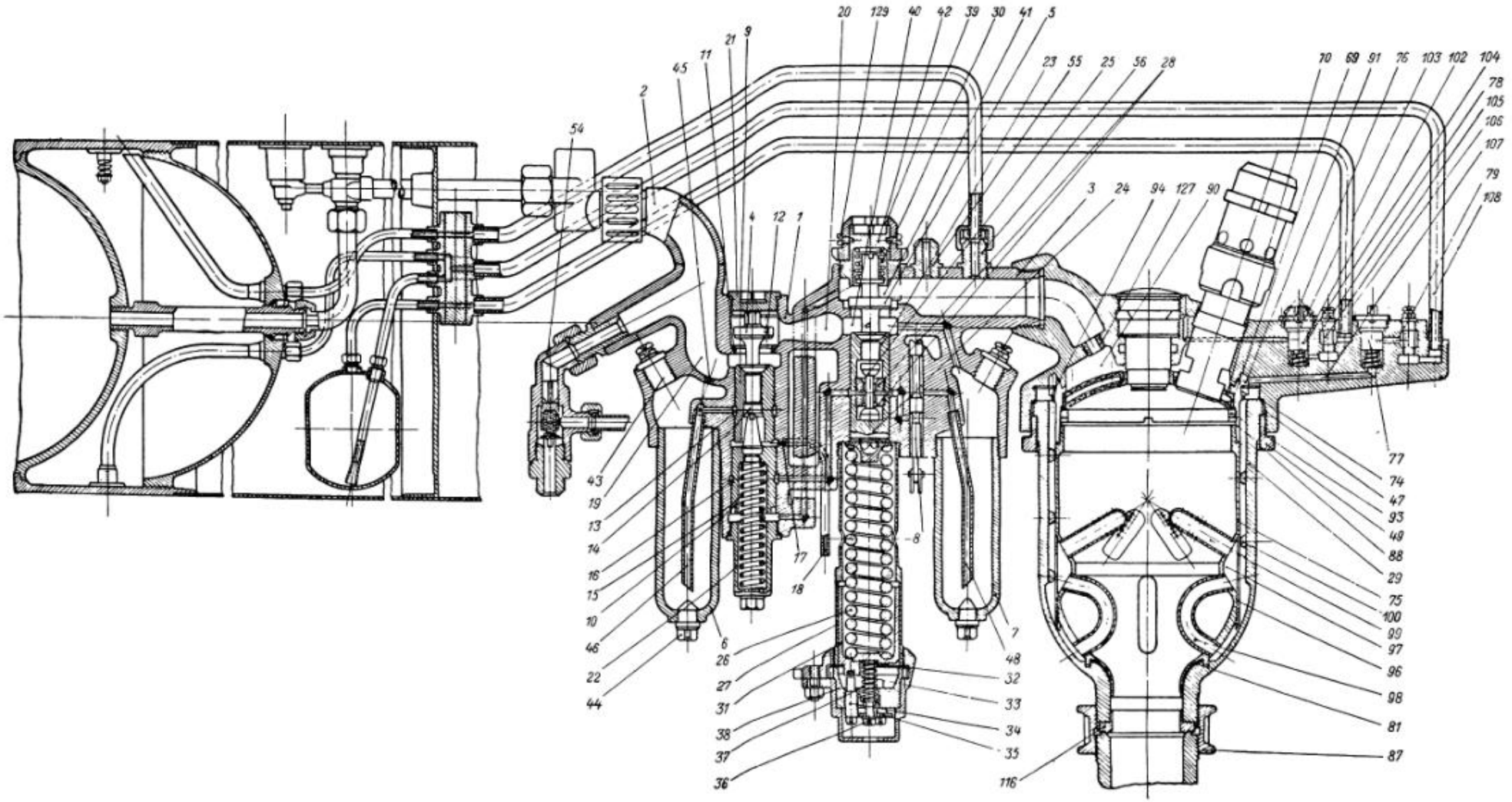
20 129 40 42 39 30 41 5
23 55 25 56 28
70 69 91 76 103 102 104
78 105 106 107 79 108
3 24 94 127 90
54 2 45 11 21 9
4 12 1
43 19 13 14 16 15 10 46 22 44
6 26 27 31 38 37 36
17 18 8
7 48 32 33 34 35
116
77 74 47 93 49 88 29 75 100 99 97 96 98 81 87

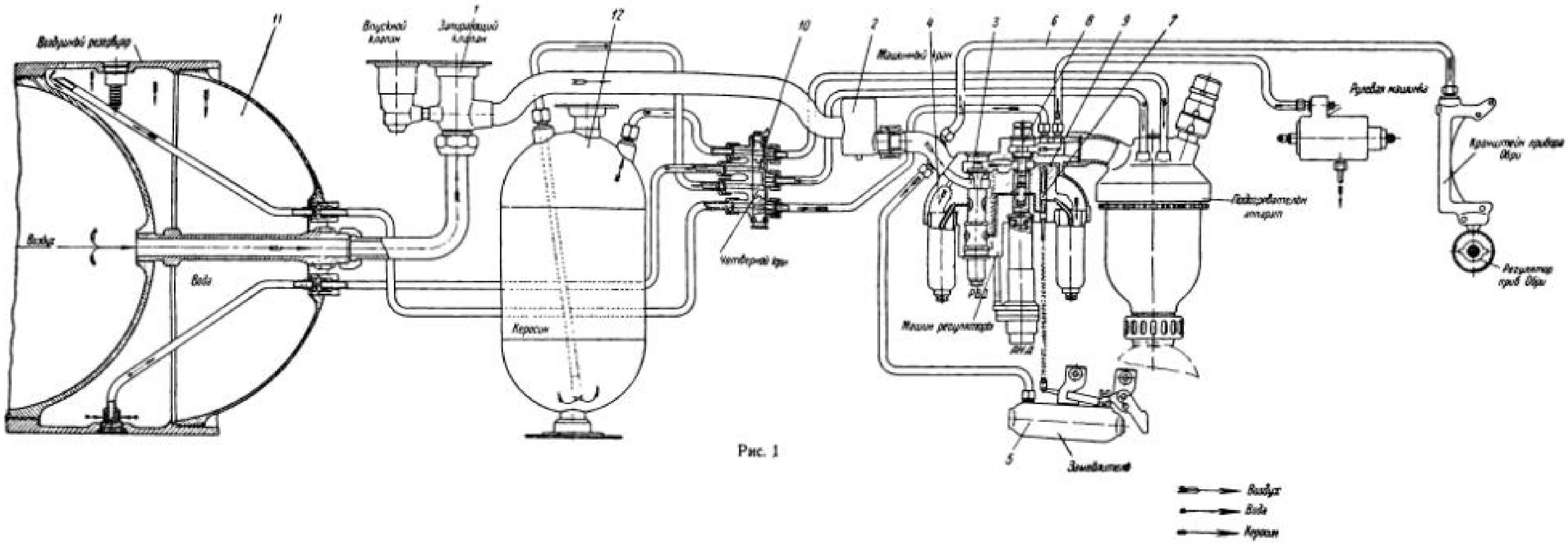
Воздушный резервуар
Впускной клапан
Заправочный клапан
Воздух
Вода
Керосин
Четверной кран
Машинный кран
РВД
Рулевая машинка
Подогревательный аппарат
Кронштейн привода Обри
Регулятор приб. Обри
Замедлитель
Воздух
Вода
Керосин

Рис. 1

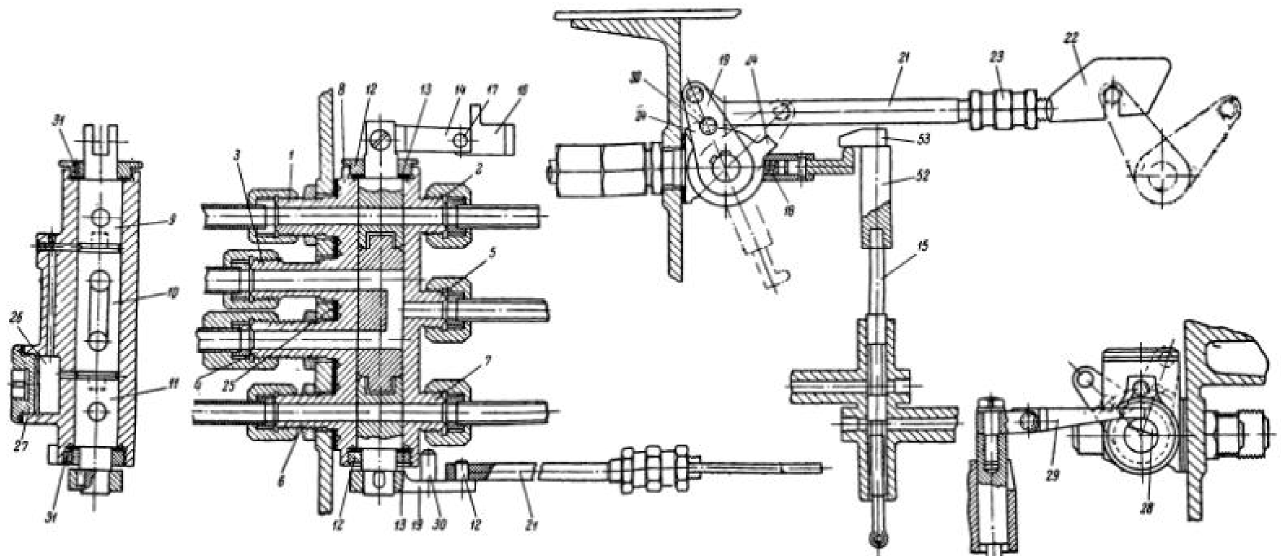

Рис. 2

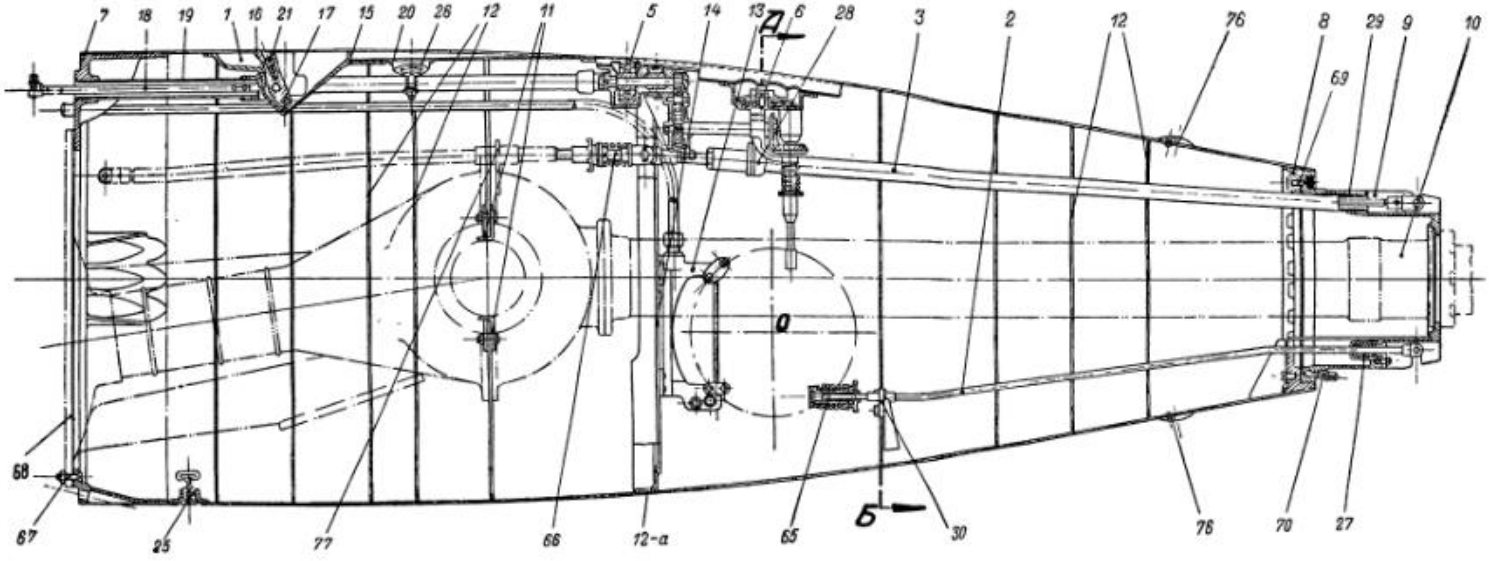
7
18
19
1
16
21
17
15
20
26
12
11
5
14
13
А
6
28
3
2
12
76
8
29
9
10
69
68
67
25
77
66
12-а
65
Б
30
78
70
27

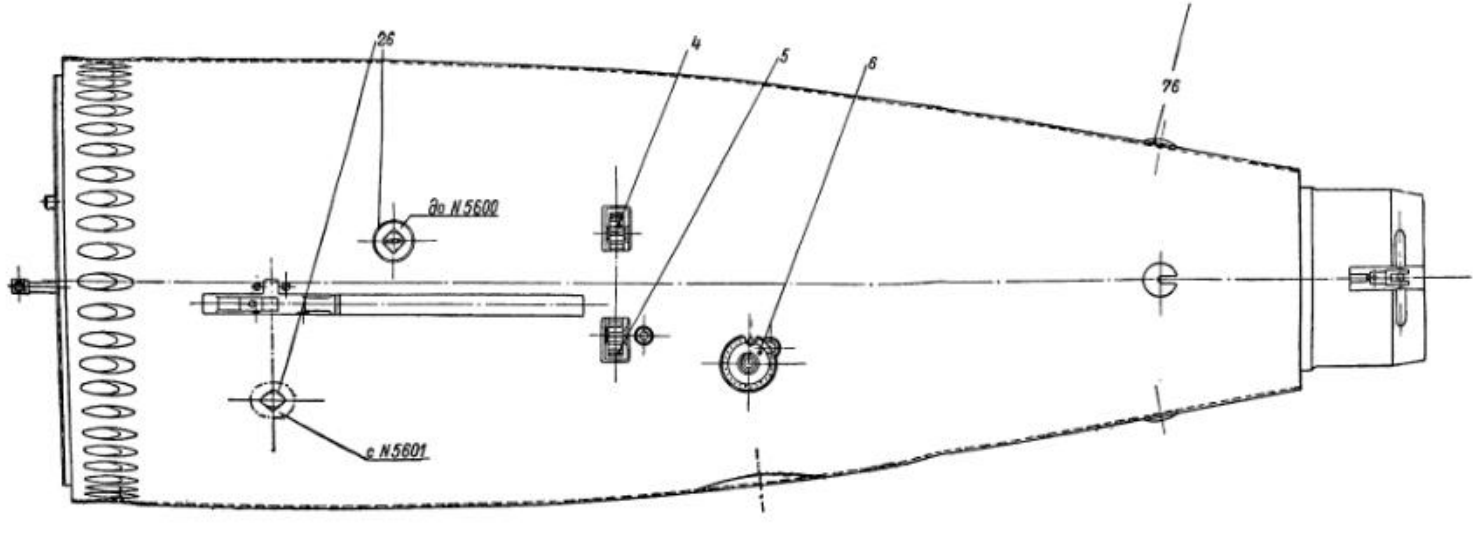
26
4
5
6
76
до N 5600
с N 5601

Сечение А-О-Б.

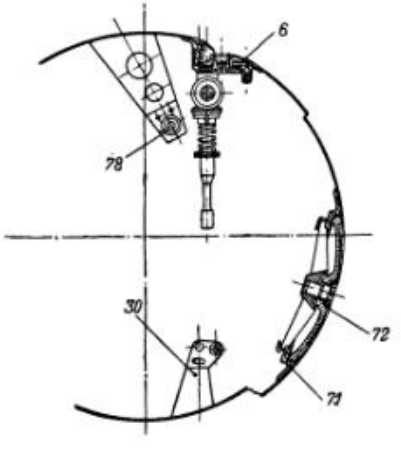
6
78
30
72
71

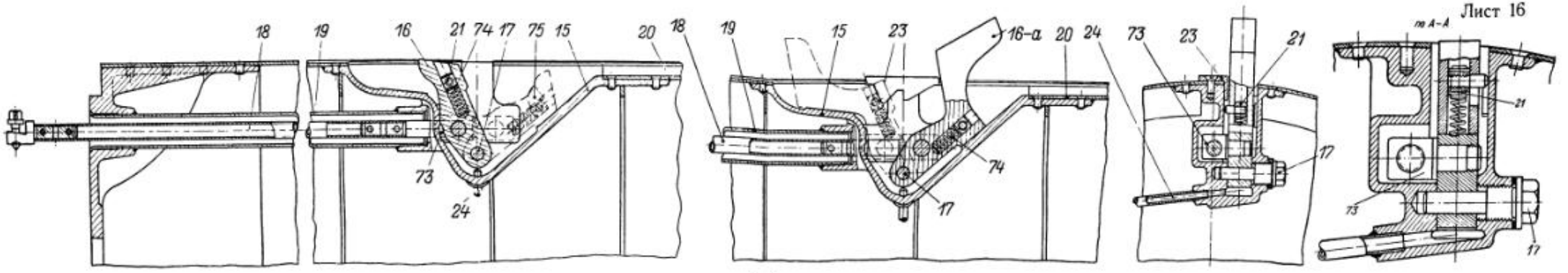
18
19
16
21
74
17
75
15
20
73
24
16-а
23
74
17
73
23
21
17
по А–А
21
73
17

Рис. 1

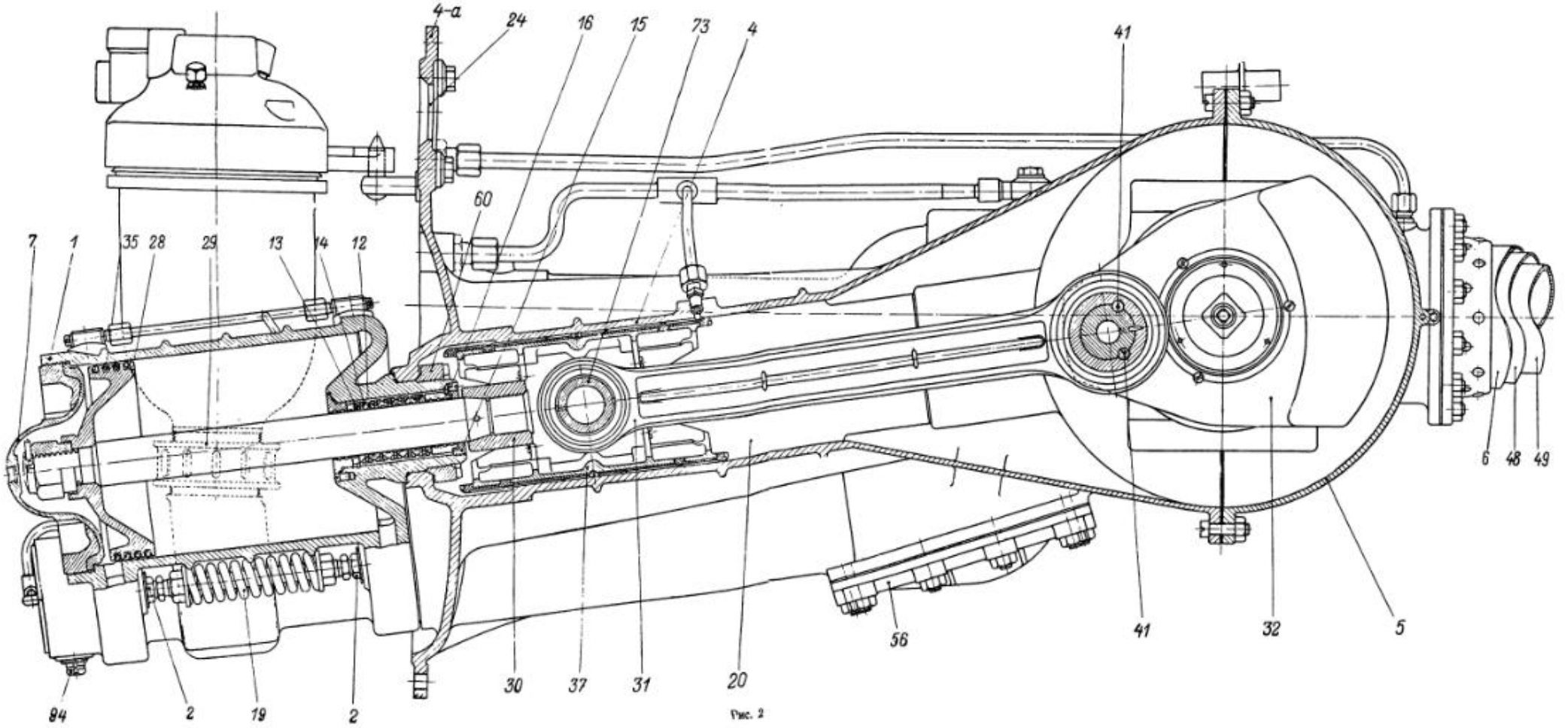
4-а
24
16
15
73
4
41
60
7
1
35
28
29
13
14
12
6
48
49
56
41
32
5
84
2
19
2
30
37
31
20

Рис. 2

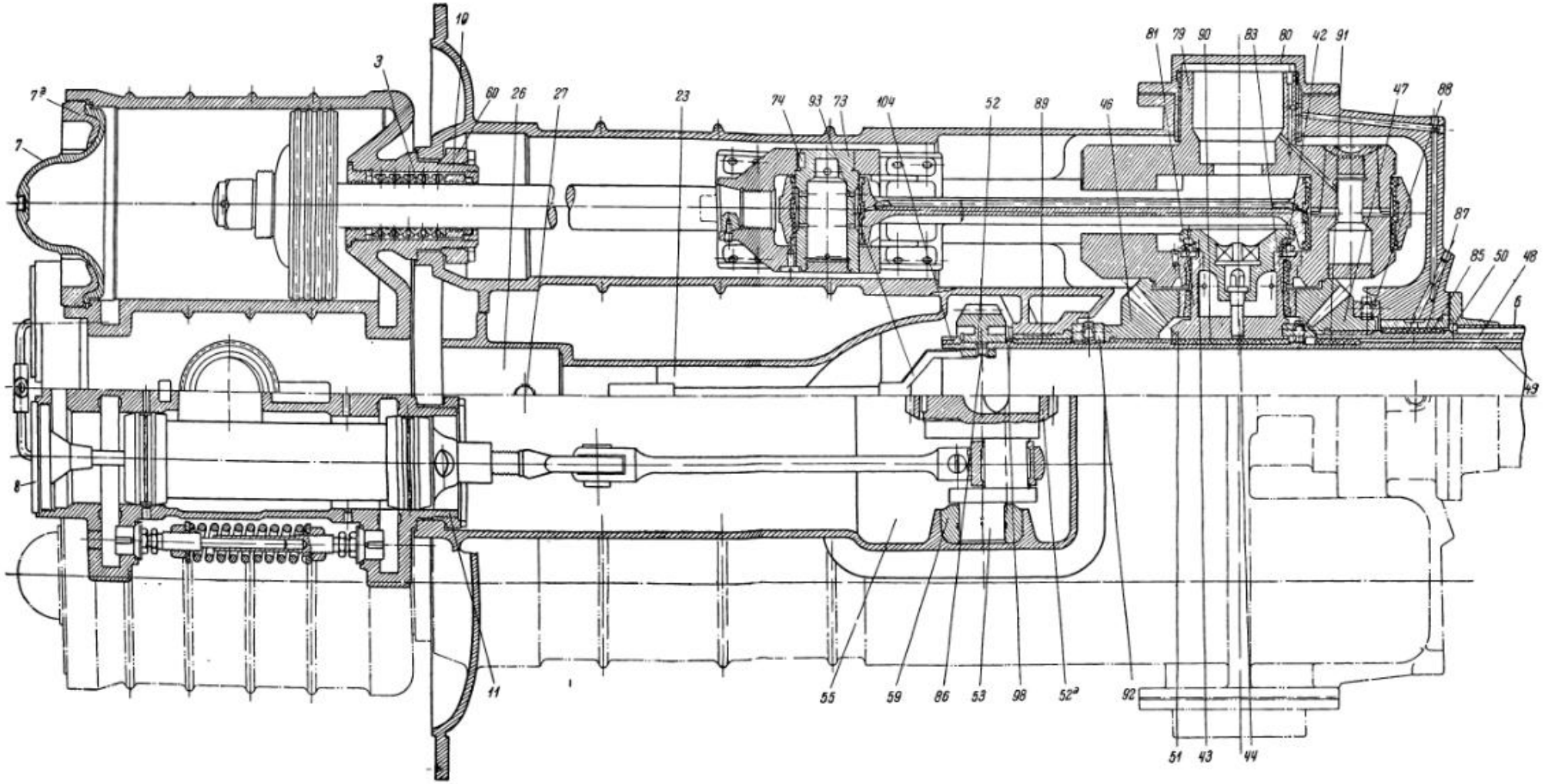
10
3
7а
7
60
26
27
23
74
93
73
104
52
89
46
81
79
90
83
80
42
91
47
88
87
85
50
48
6
49
8
11
55
59
86
53
98
52а
92
51
43
44

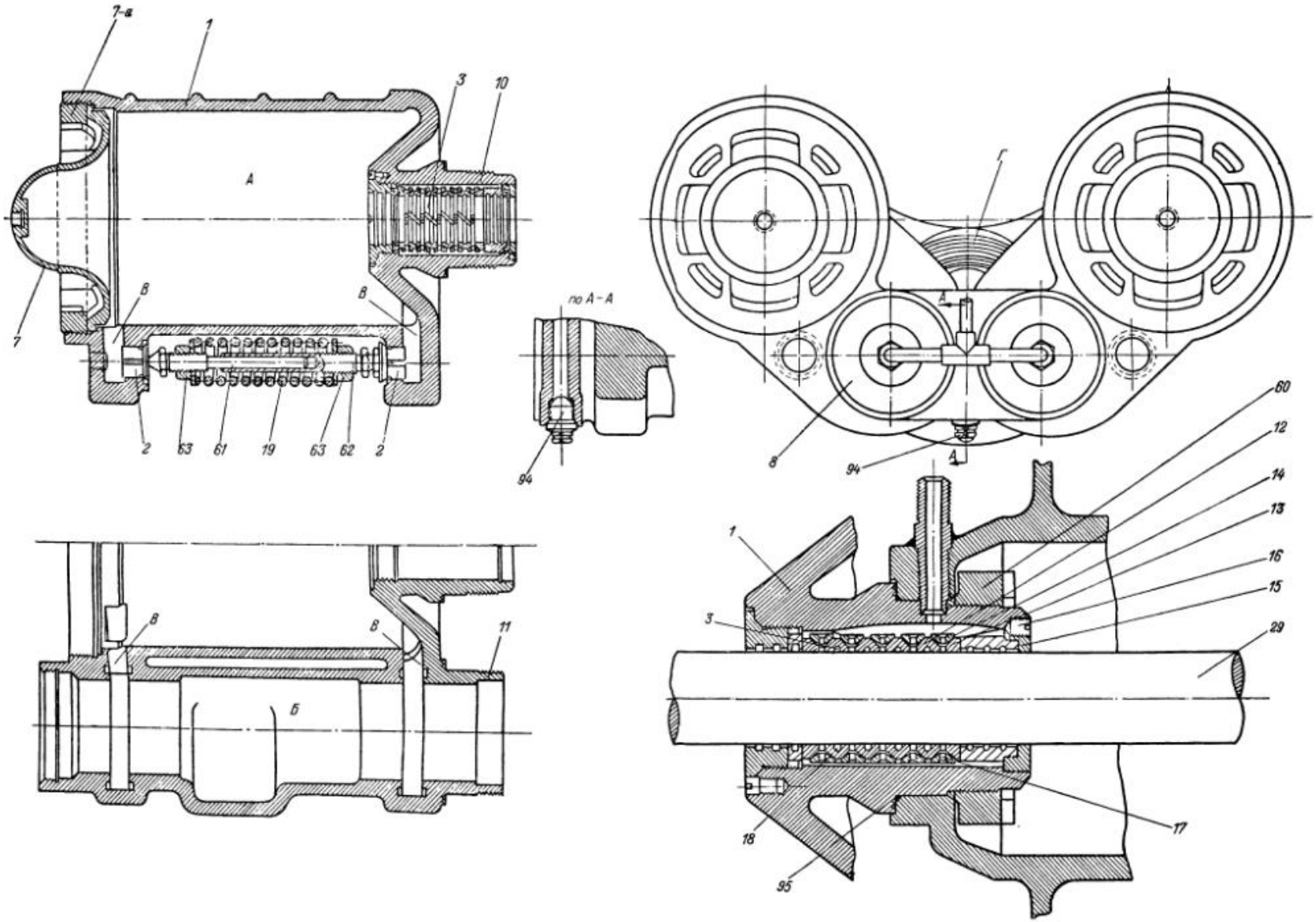
7-а
1
3
10
А
В
В
7
2
63
61
19
63
62
2
по А-А
94
Г
А
А
8
94
60
12
14
13
16
15
29
1
3
17
18
95
В
В
11
Б

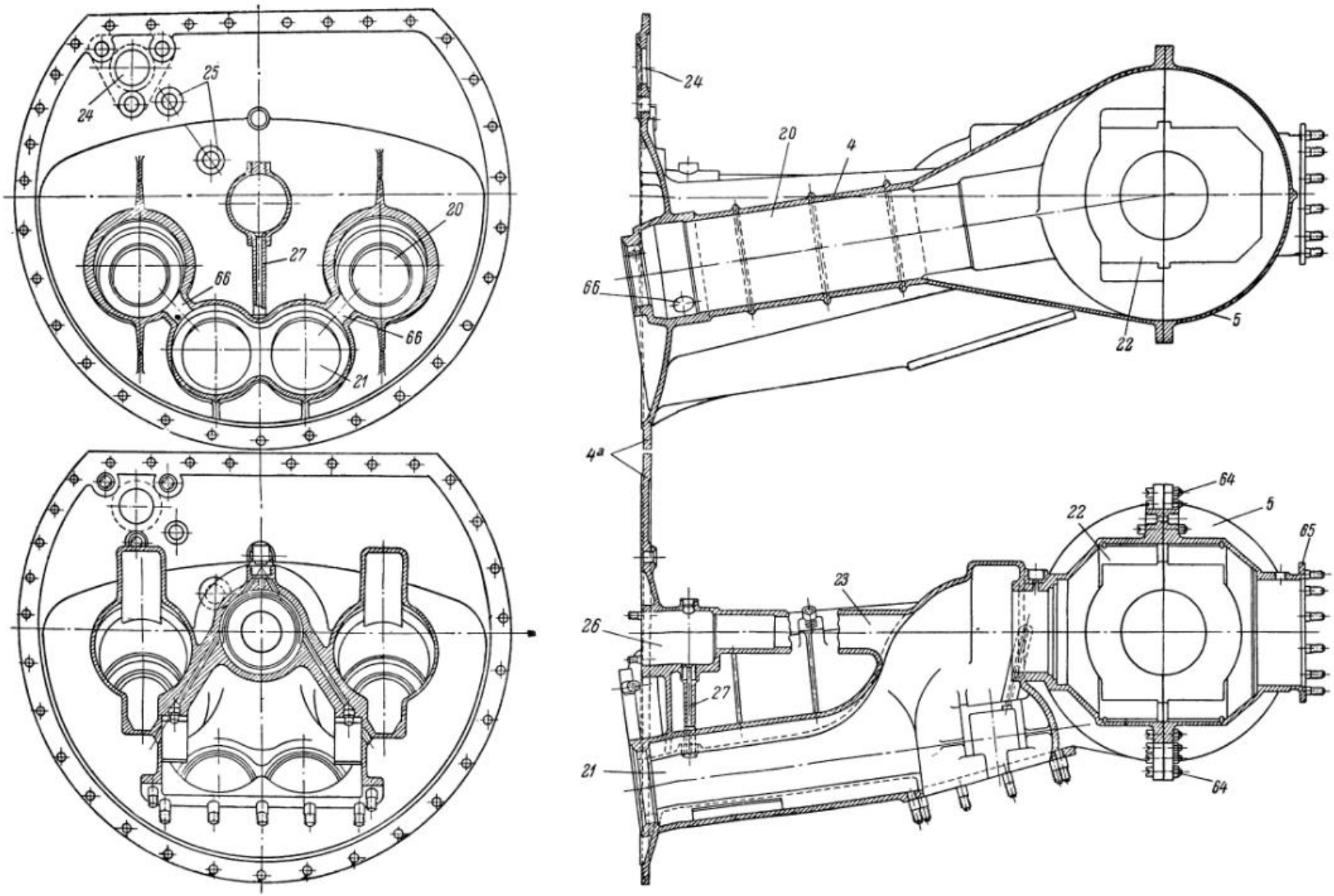
24
25
20
27
66
66
21
24
20
4
66
5
22
4а
64
5
22
65
23
26
27
21
64

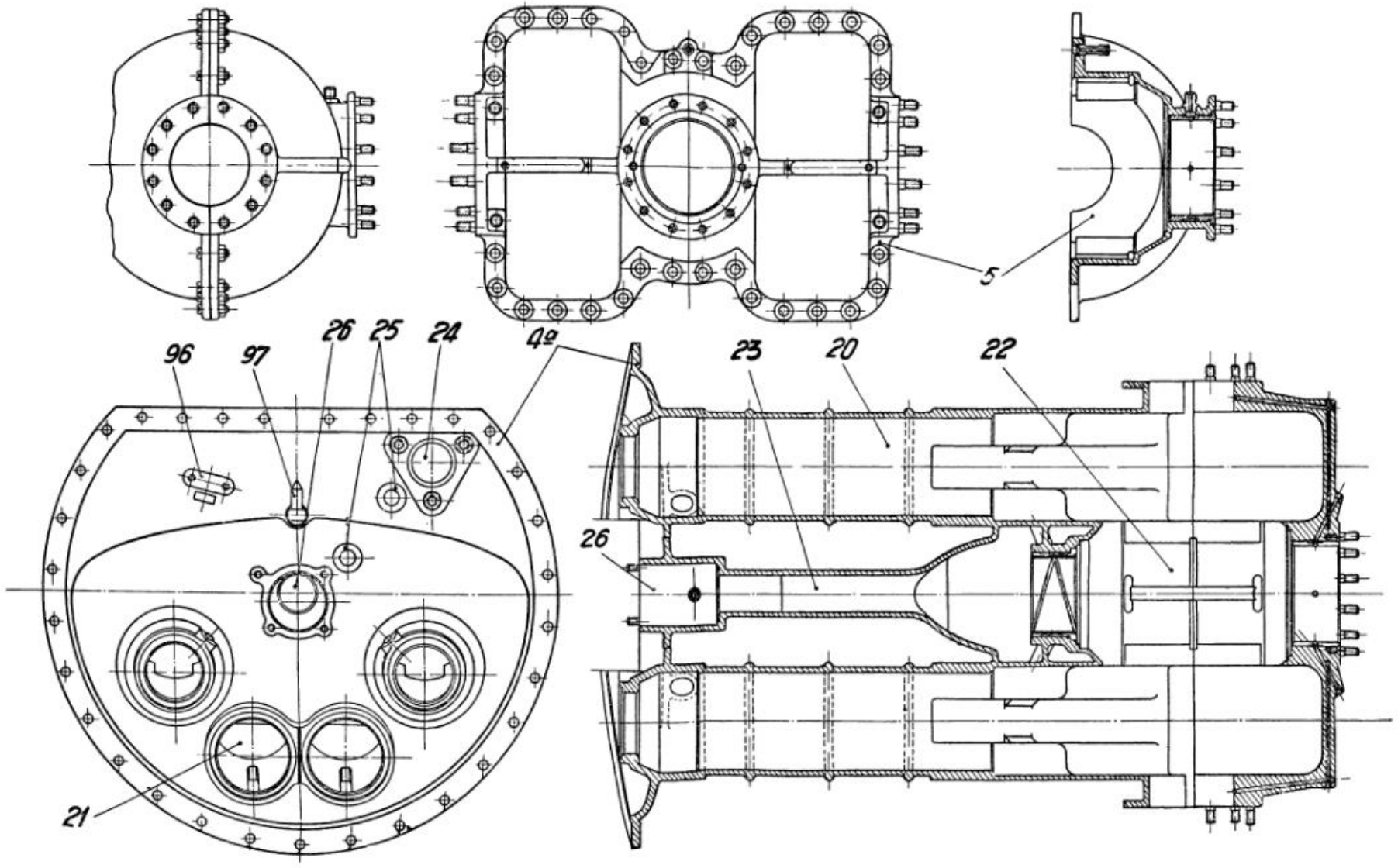
5
96
97
26
25
24
4а
23
20
22
26
21

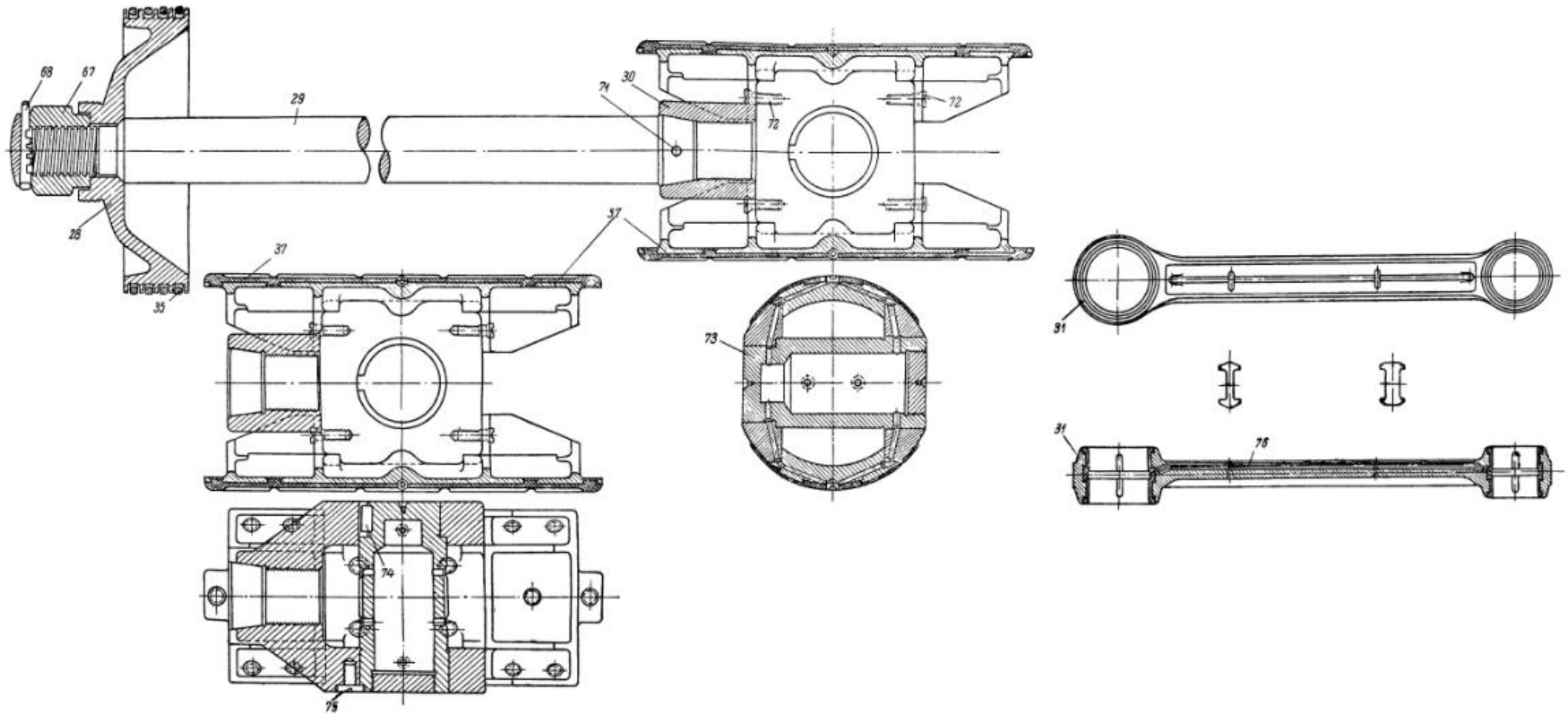
68
67
29
30
71
72
72
26
35
37
37
73
74
75
91
31
76

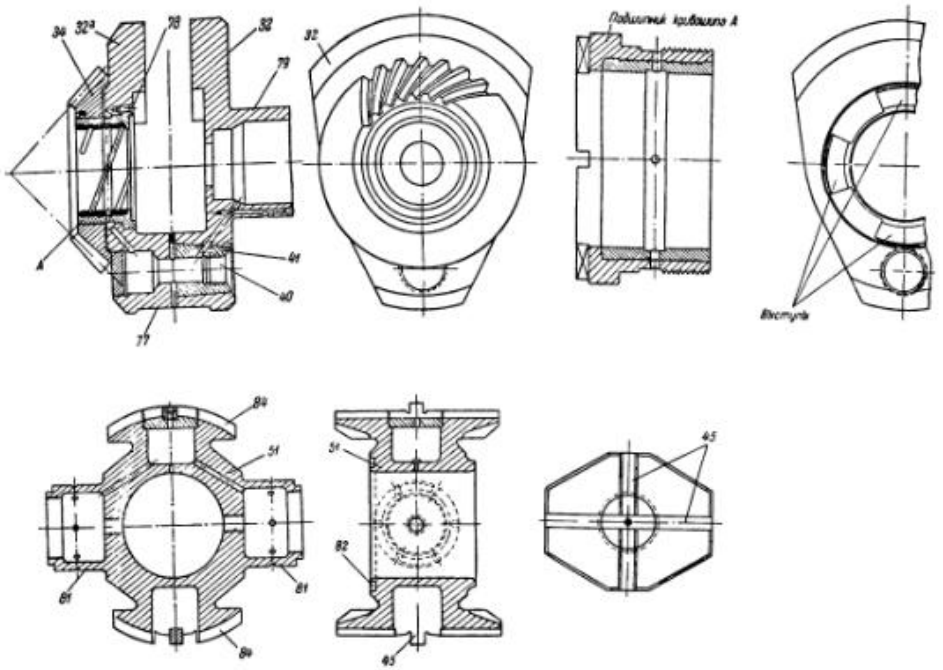

Рис. 1

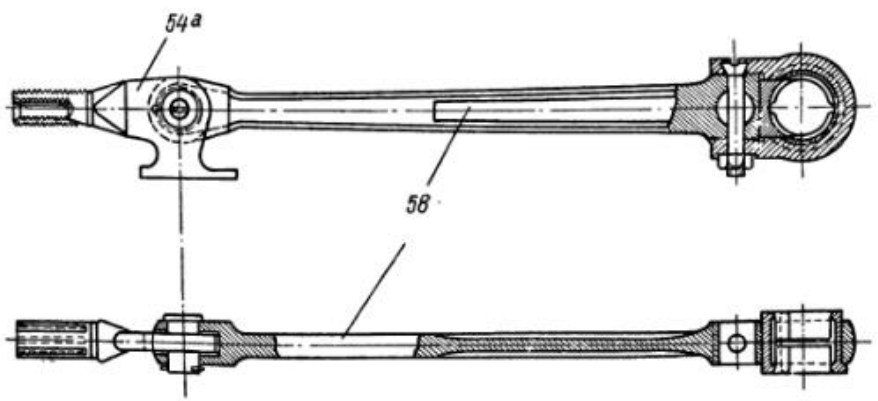

Рис. 3

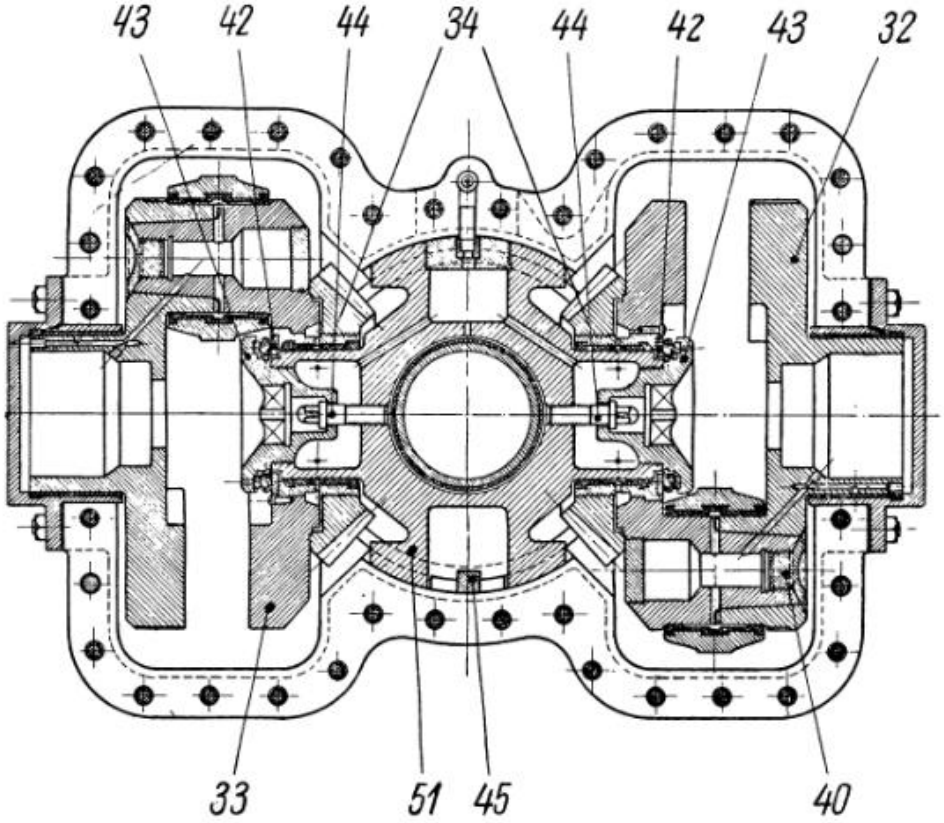

Рис. 2

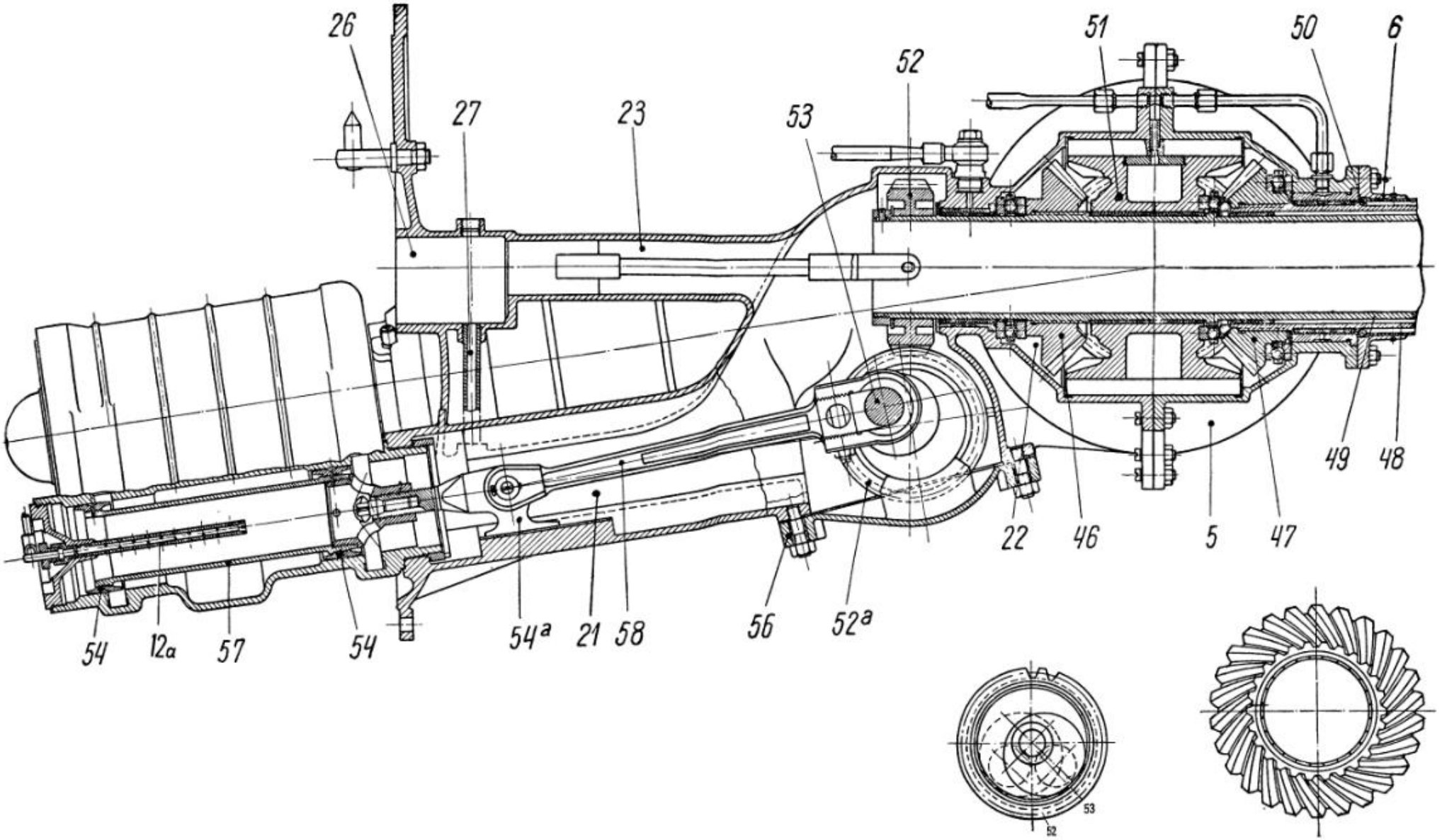
26
27
23
53
52
51
50
6
49
48
22
46
5
47
54
12а
57
54
54а
21
58
56
52а
53
52

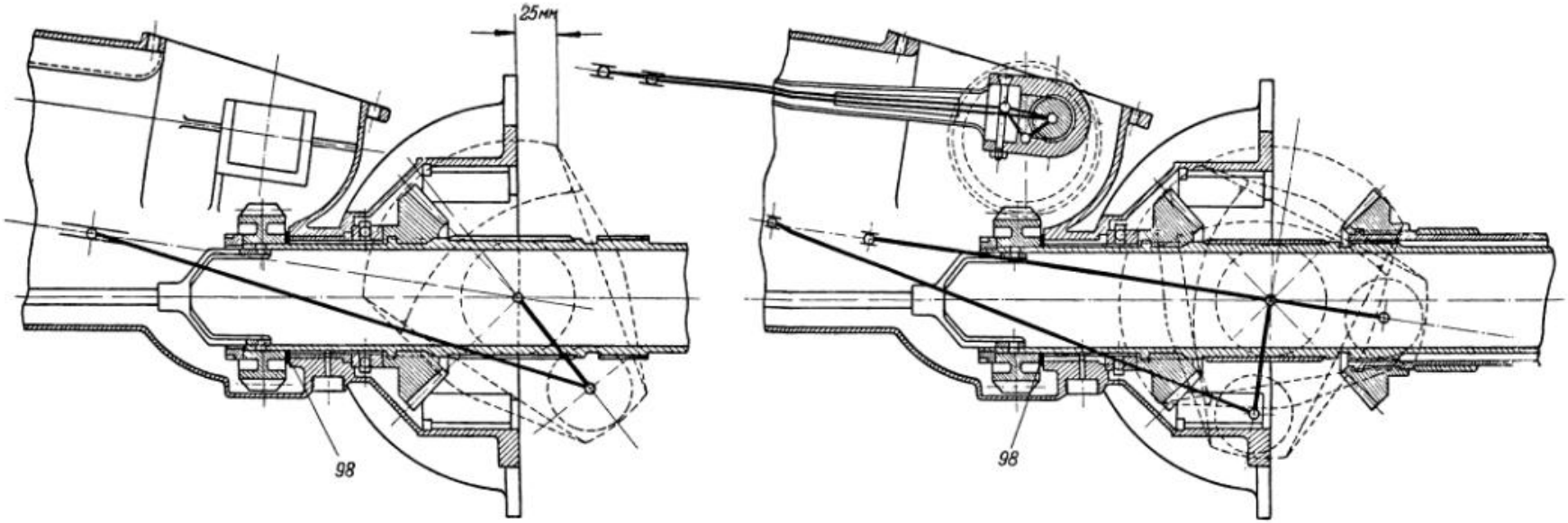
25мм
98
98

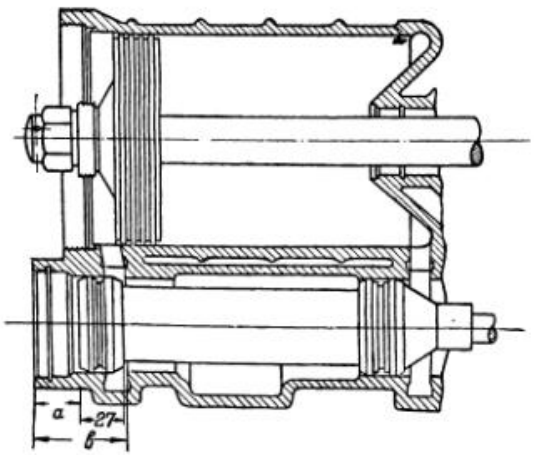
а
27
в

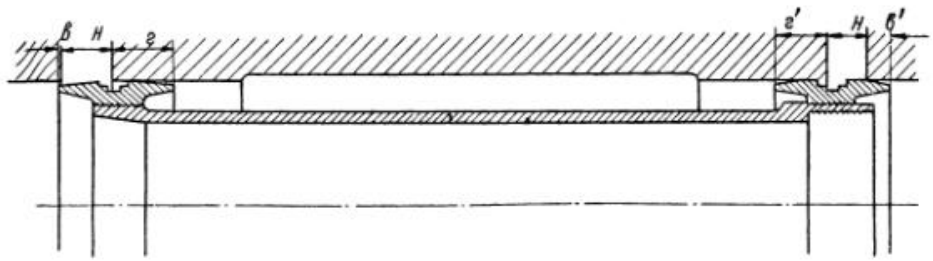
в
н
г
г'
н
в'

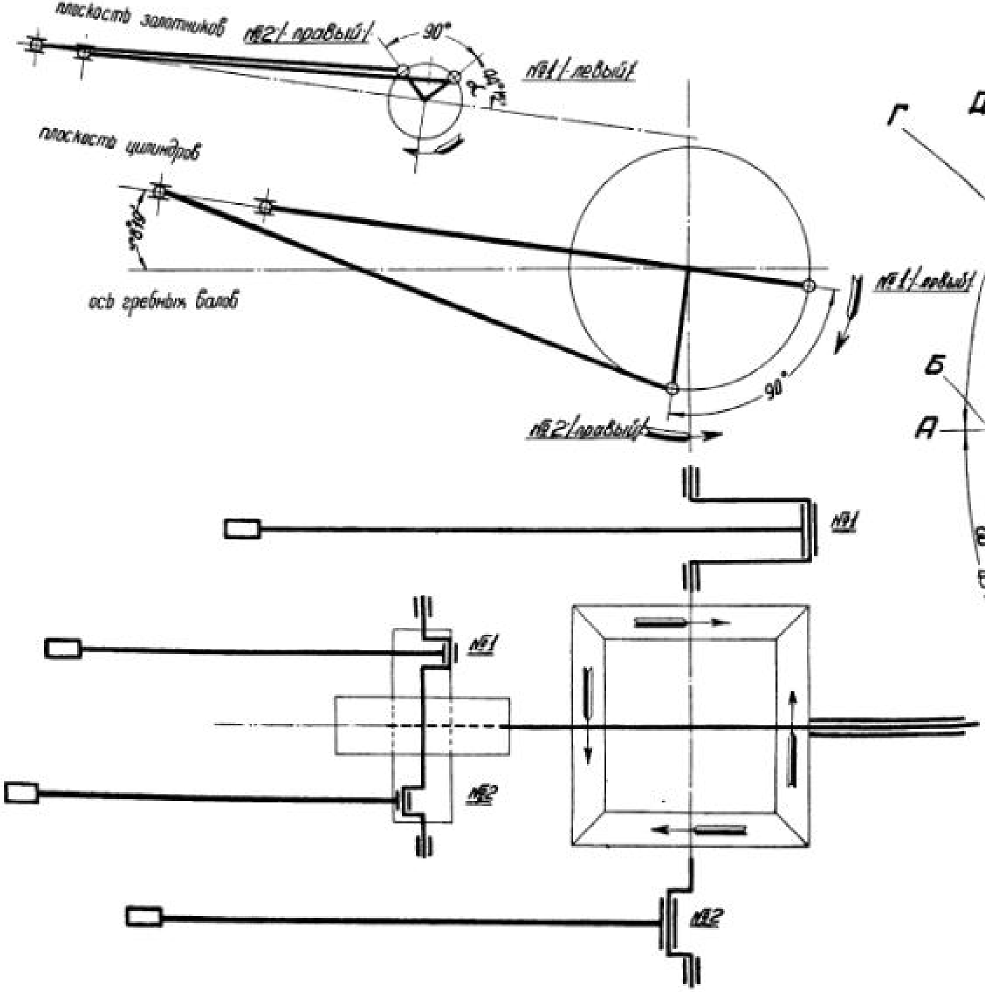

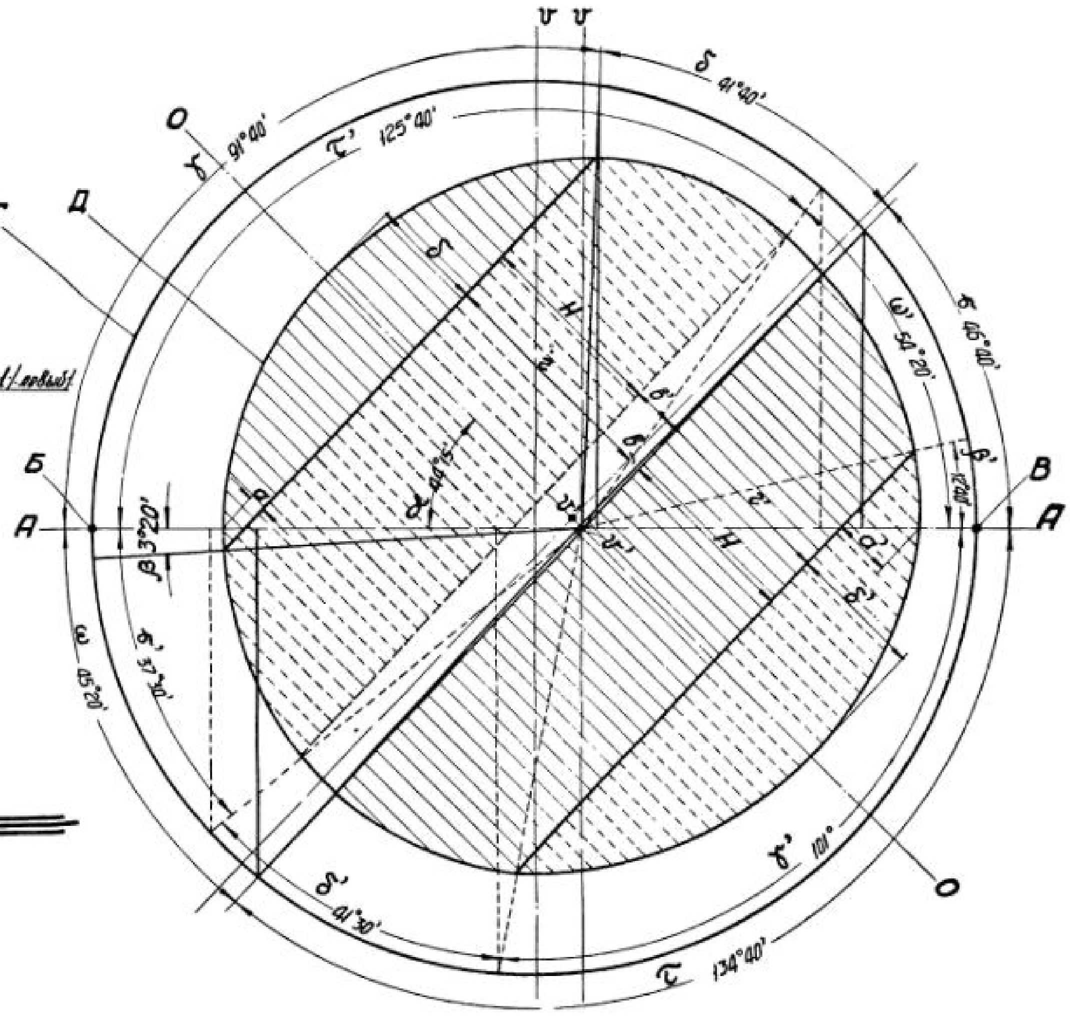

H – ширина окна = 12 мм.

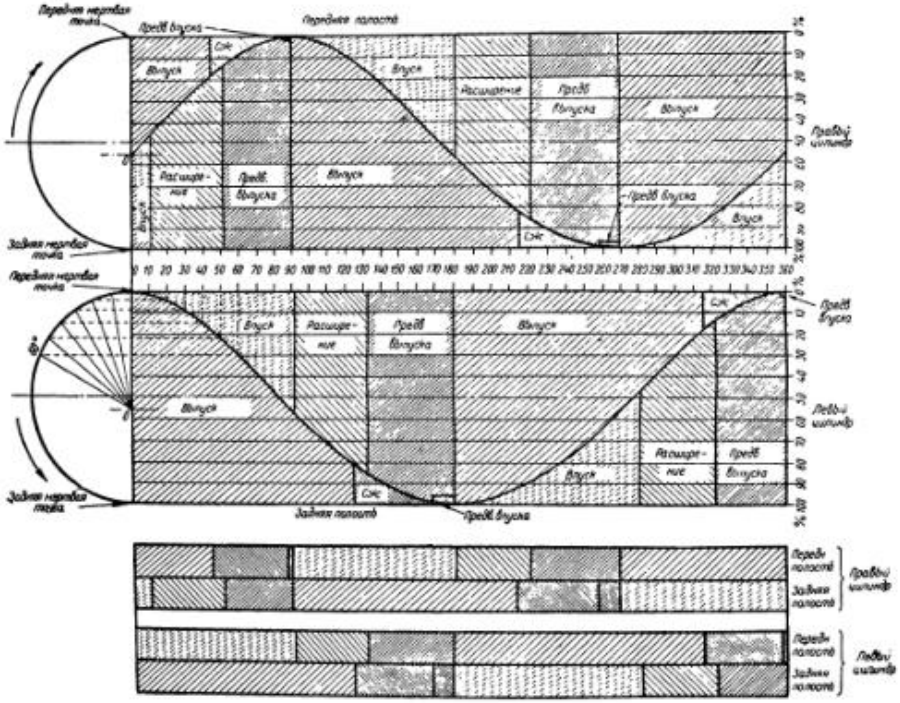
Передняя мертвая точка
Предв. выпуска
Передняя полость
Впуск
Сж.
Расшире-ние
Предв. выпуска
Правый цилиндр
Задняя мертвая точка
Задняя полость
Левый цилиндр
Передн. полость
Задняя полость

Рис 1.

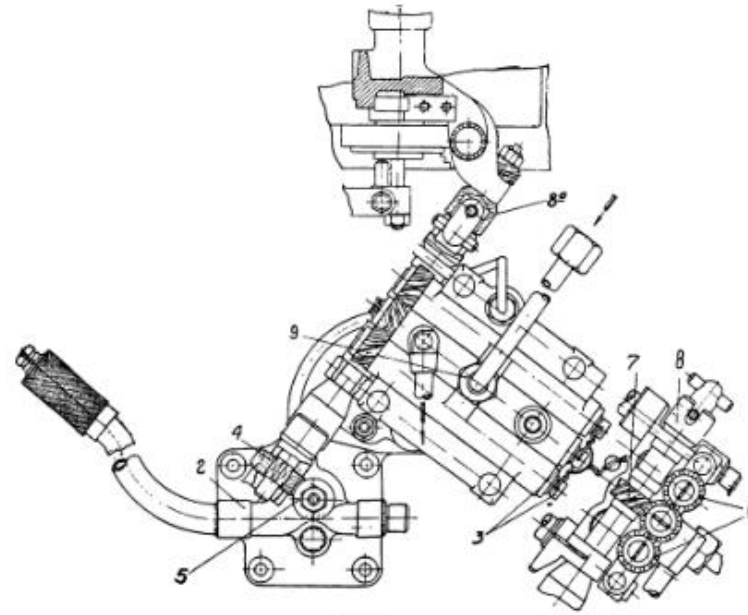
8
9
7
8
4
2
3
6
5

Рис. 2

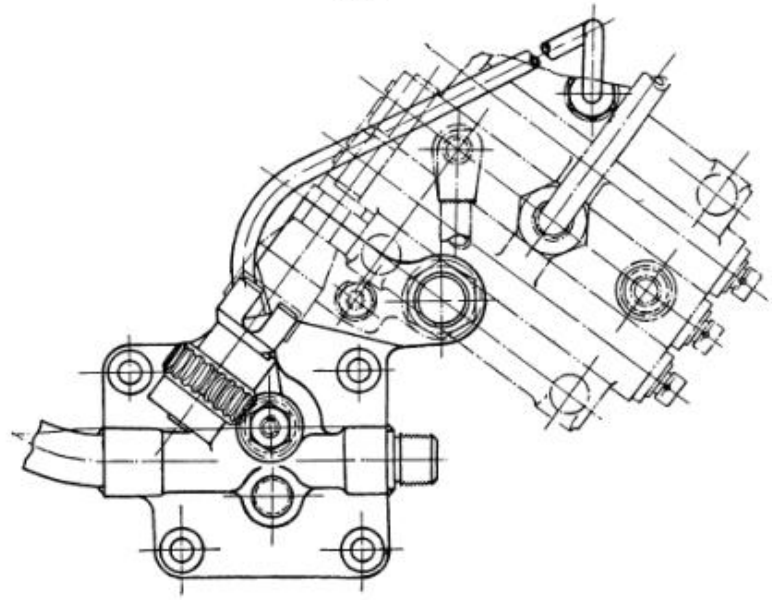

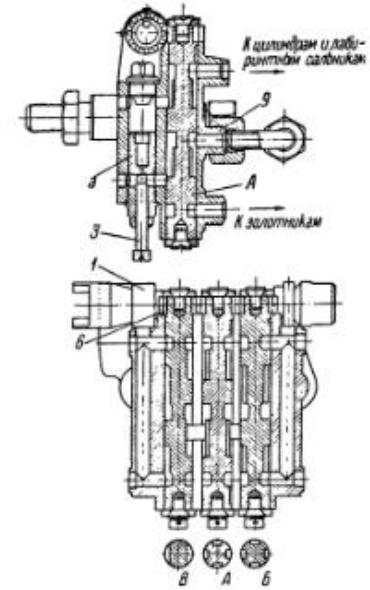
К цилиндрам и лабиринтным сальникам
9
4
А
К золотникам
3
1
6
В
А
Б

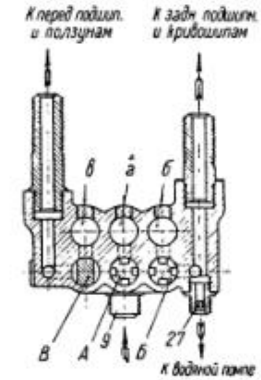
К перед подшип. и ползунам
К задн. подшипн. и кривошипам
б
а
б
В
А
9
Б
27
К водяной помпе

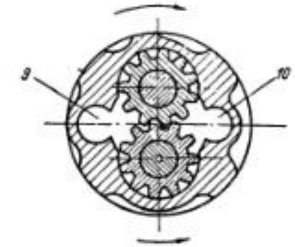
9
10

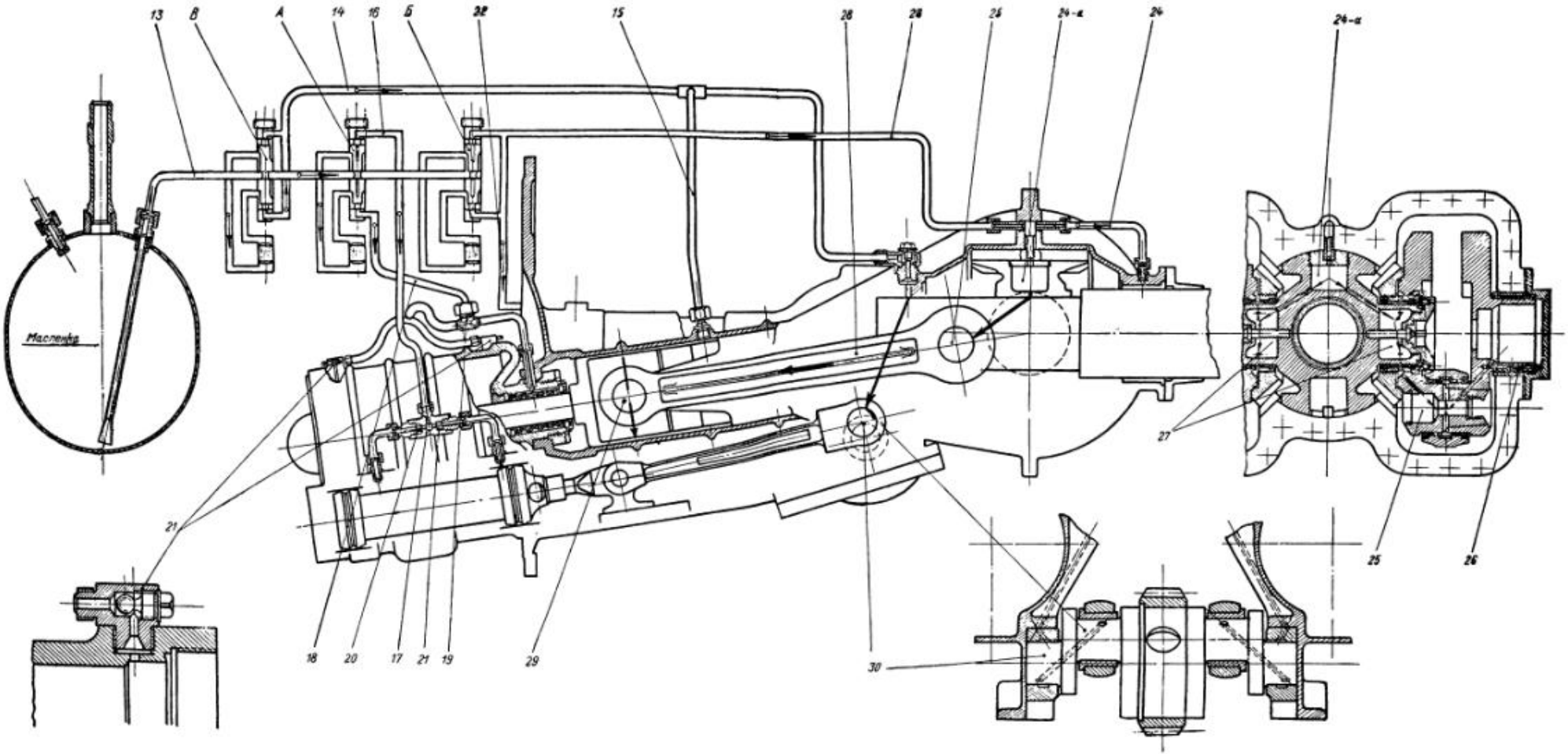
13
В
А
14
16
Б
32
15
28
28
25
24-а
24
24-а
Масленка
27
21
18
20
17
21
19
29
30
25
26

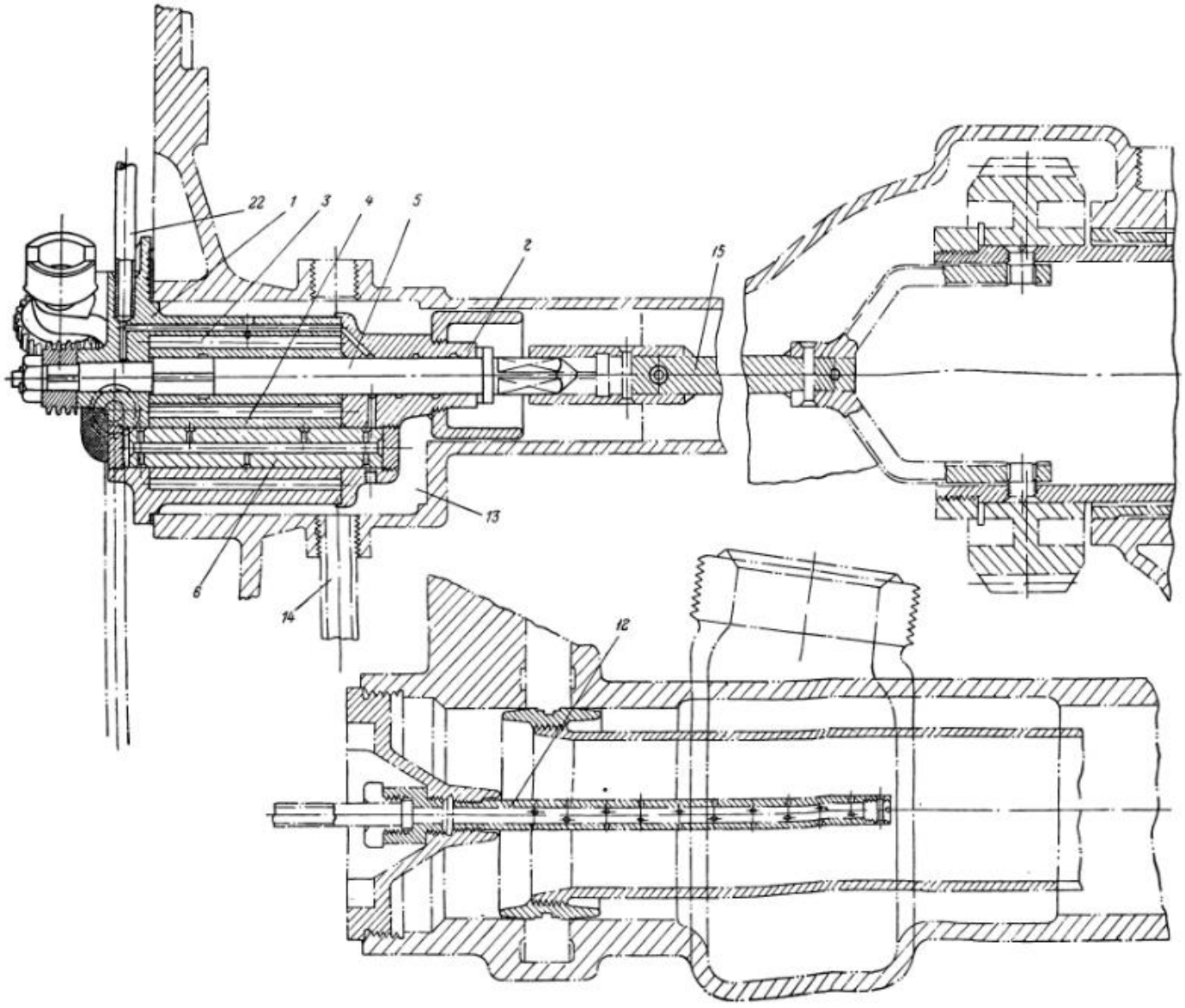
22
1
3
4
5
2
15
13
6
14
12

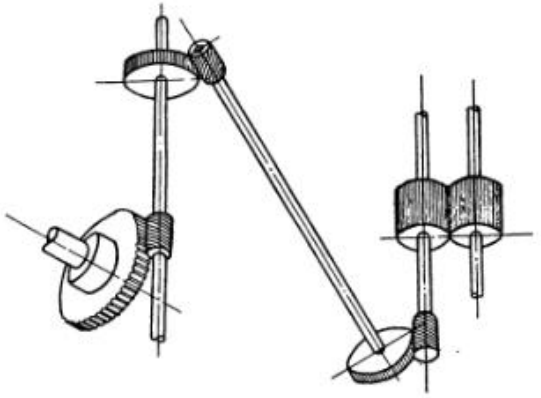

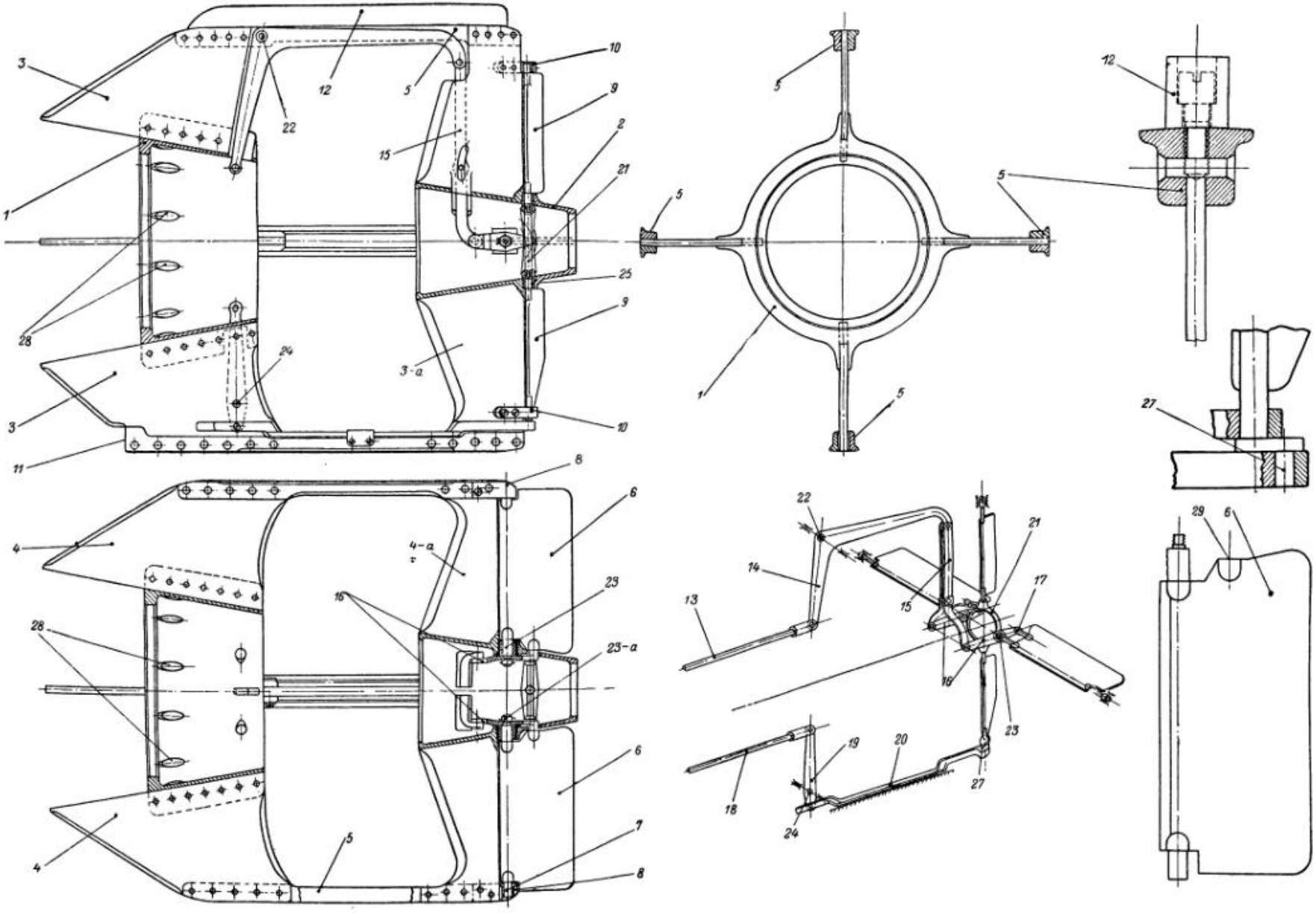
1
2
3
3-a
4
4-a
5
6
7
8
9
10
11
12
13
14
15
16
17
18
19
20
21
22
23
23-a
24
25
27
28
29

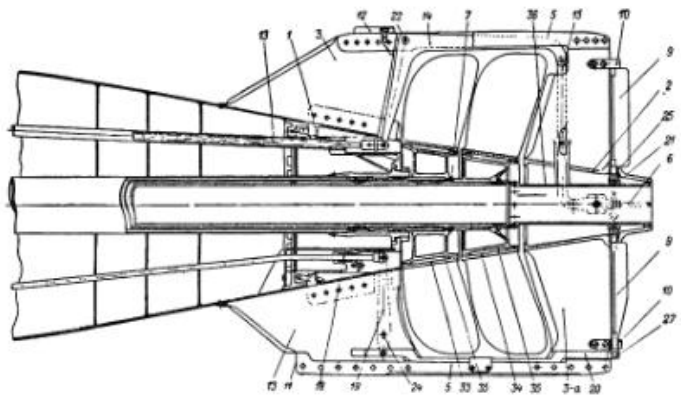

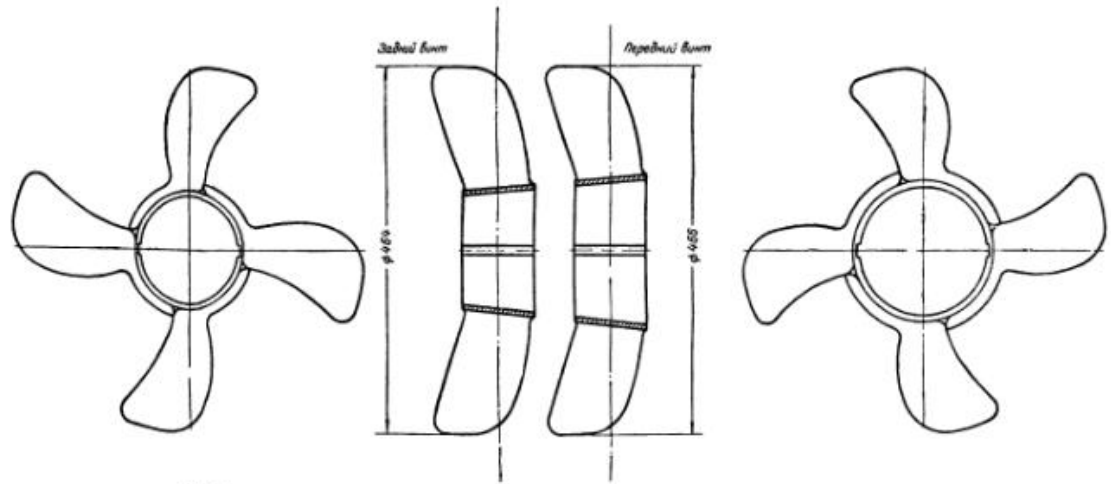

Рис. 1

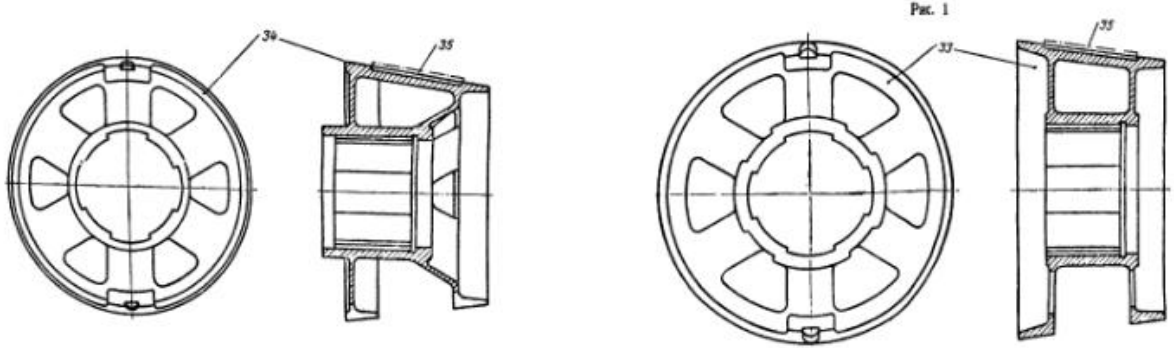

Рис. 2

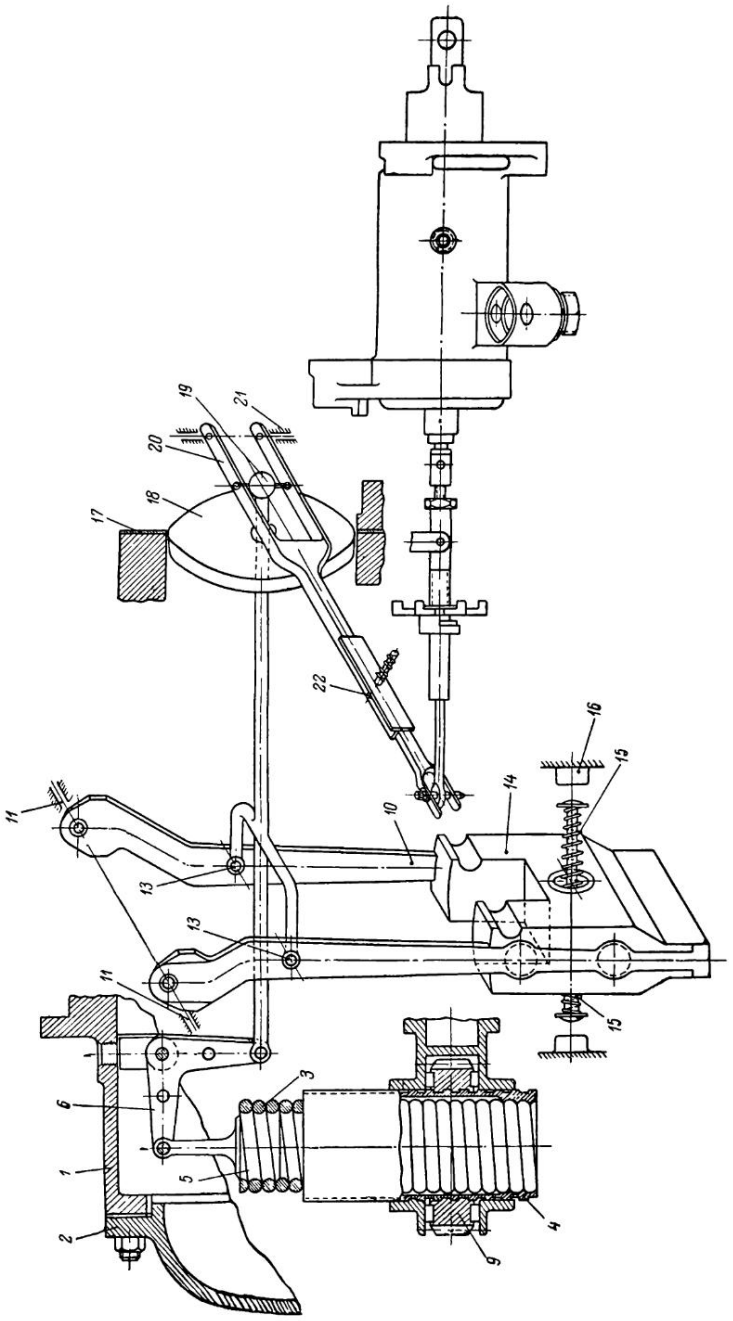
19
21
20
18
17
22
16
15
14
11
10
13
13
11
15
3
6
1
5
2
4
9

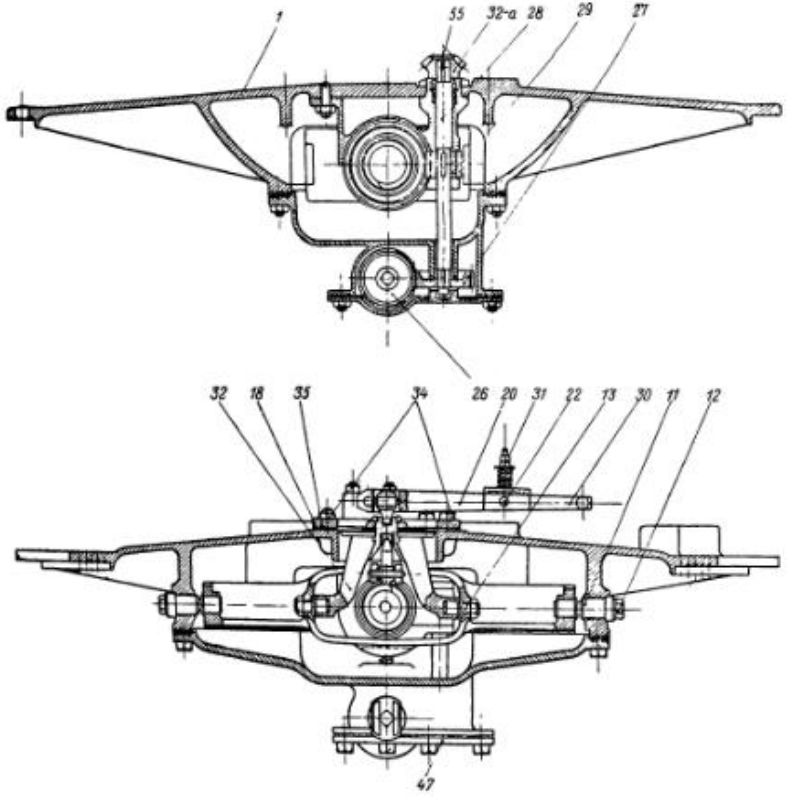
1
55
32-а
28
29
27
26
32
18
35
34
20
31
22
13
30
11
12
47

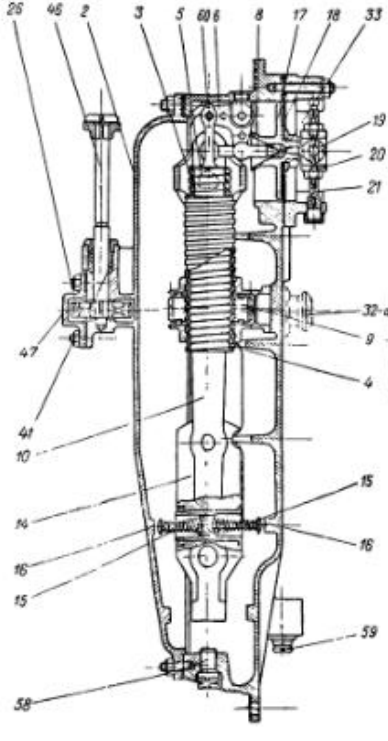
26
46
2
3
5
60
6
8
17
18
33
19
20
21
32-а
9
4
47
41
10
14
16
15
15
16
59
58

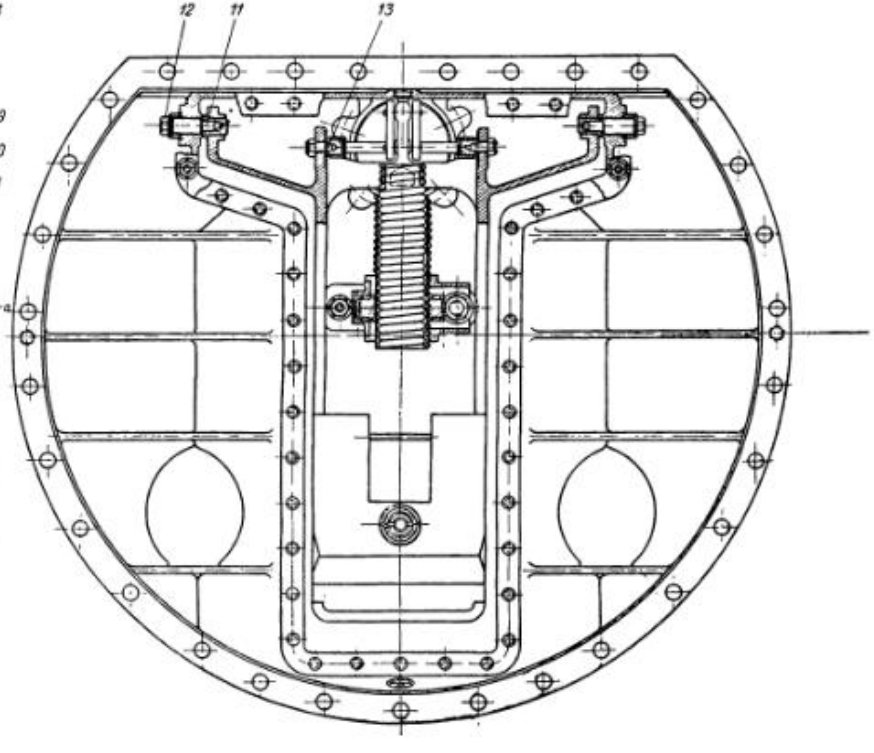
12
11
13

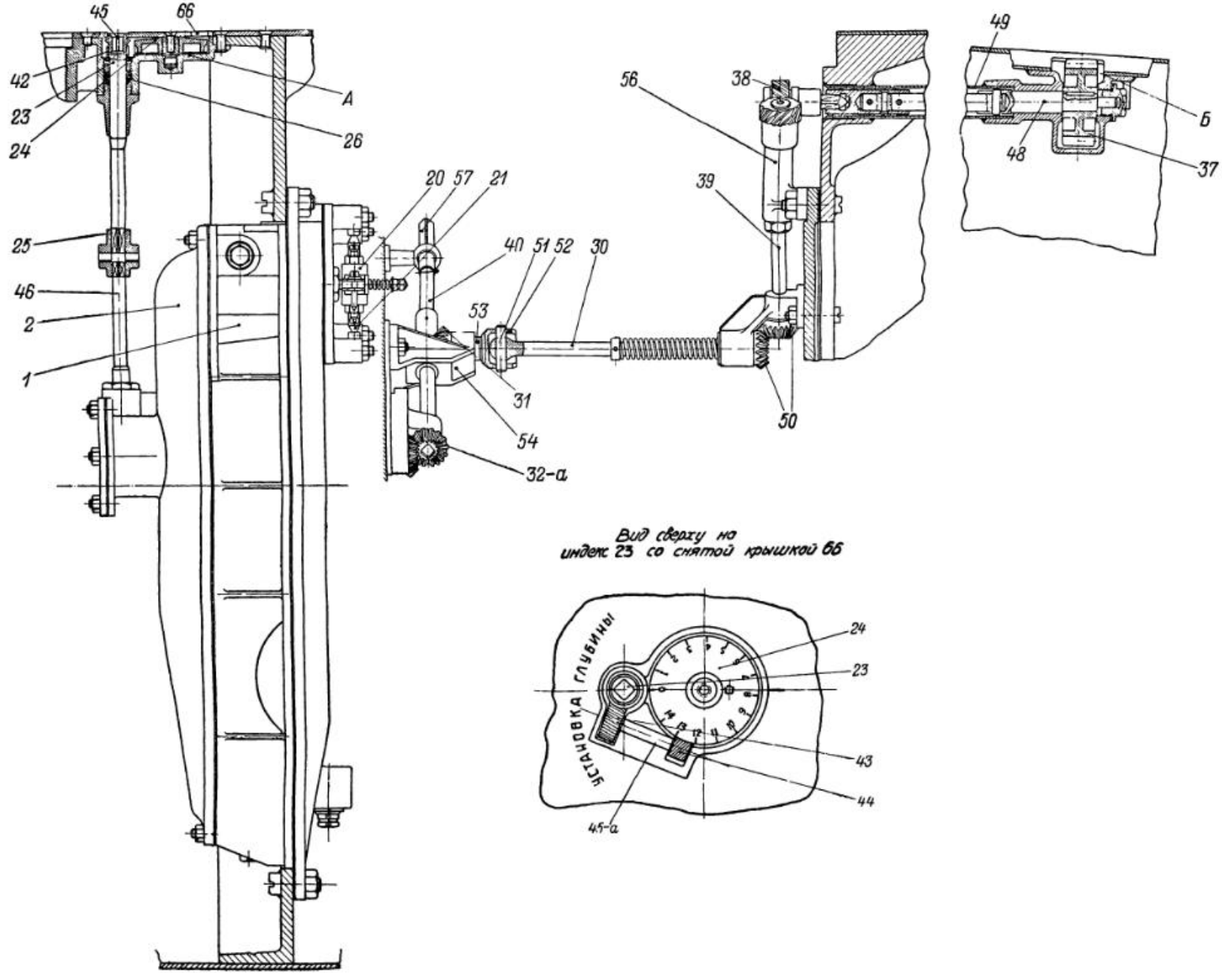

Вид сверху на индекс 23 со снятой крышкой 66

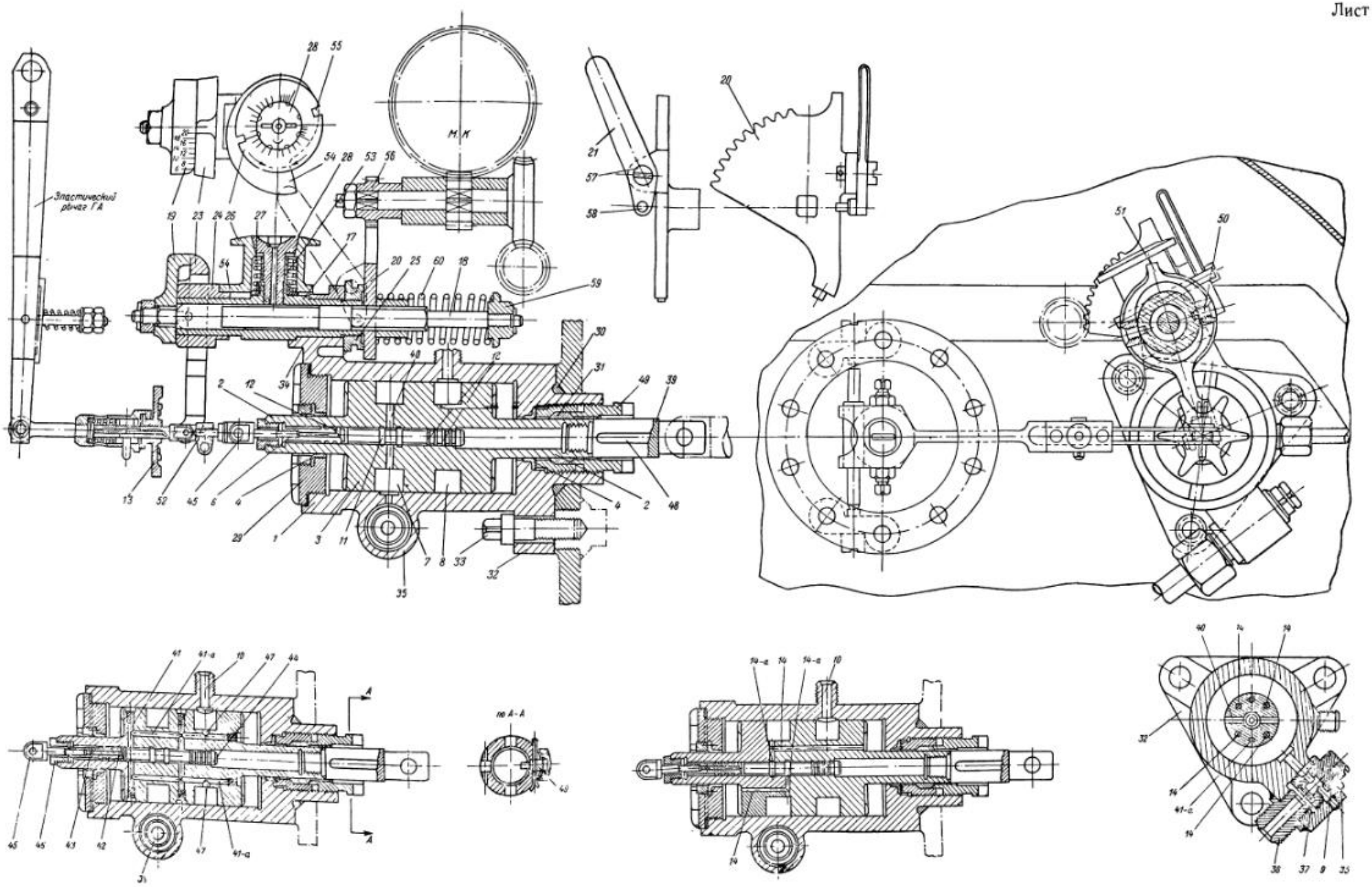
Эластичный рычаг ГА
М.К
по А-А

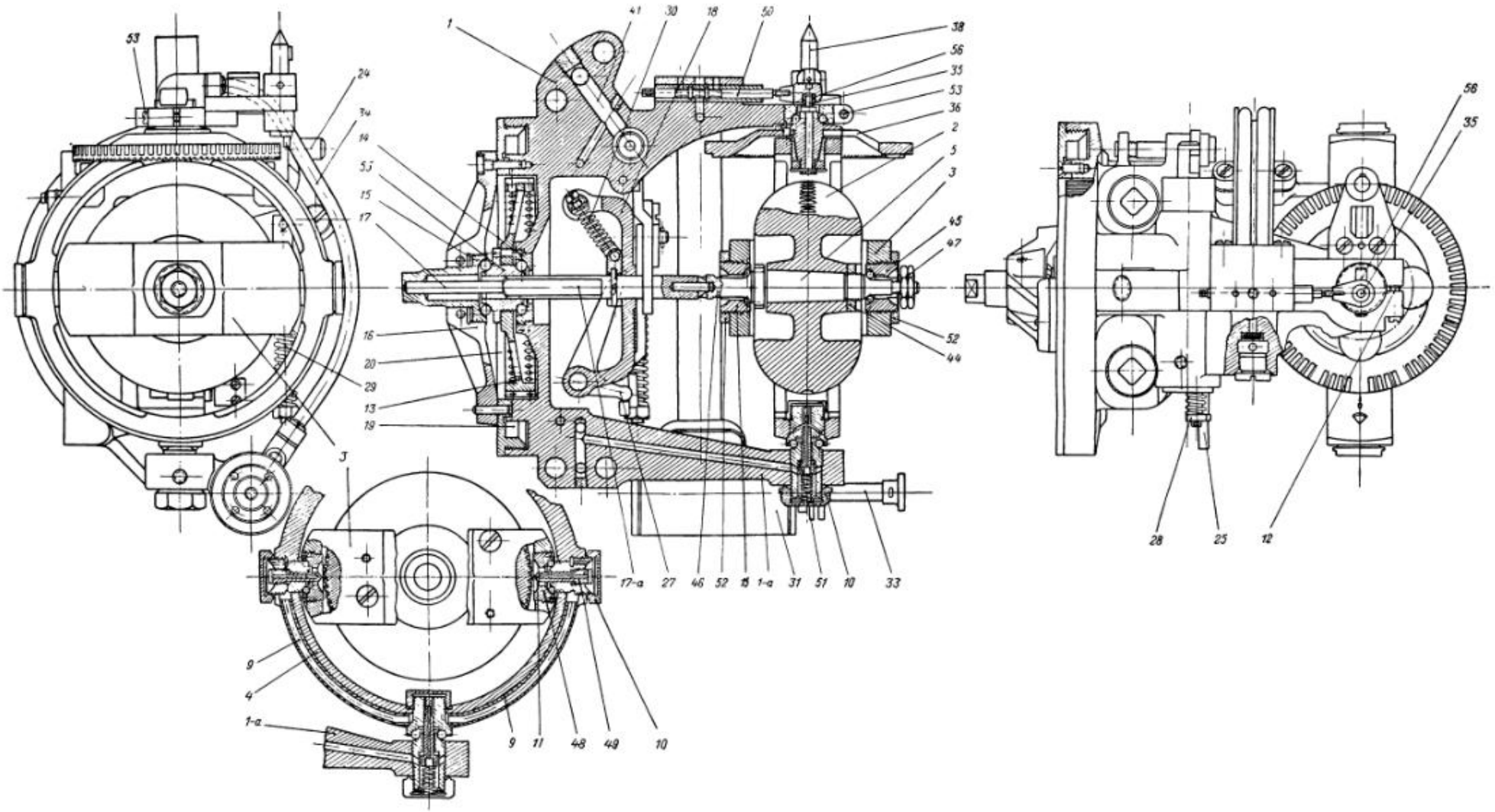
53
24
34
14
54
15
17
16
20
29
13
19
J
1
41
30
18
50
38
56
35
53
36
2
5
3
45
47
52
44
17-a
27
46
52
15
1-a
31
51
10
33
9
4
1-a
9
11
48
49
10
56
35
28
25
12

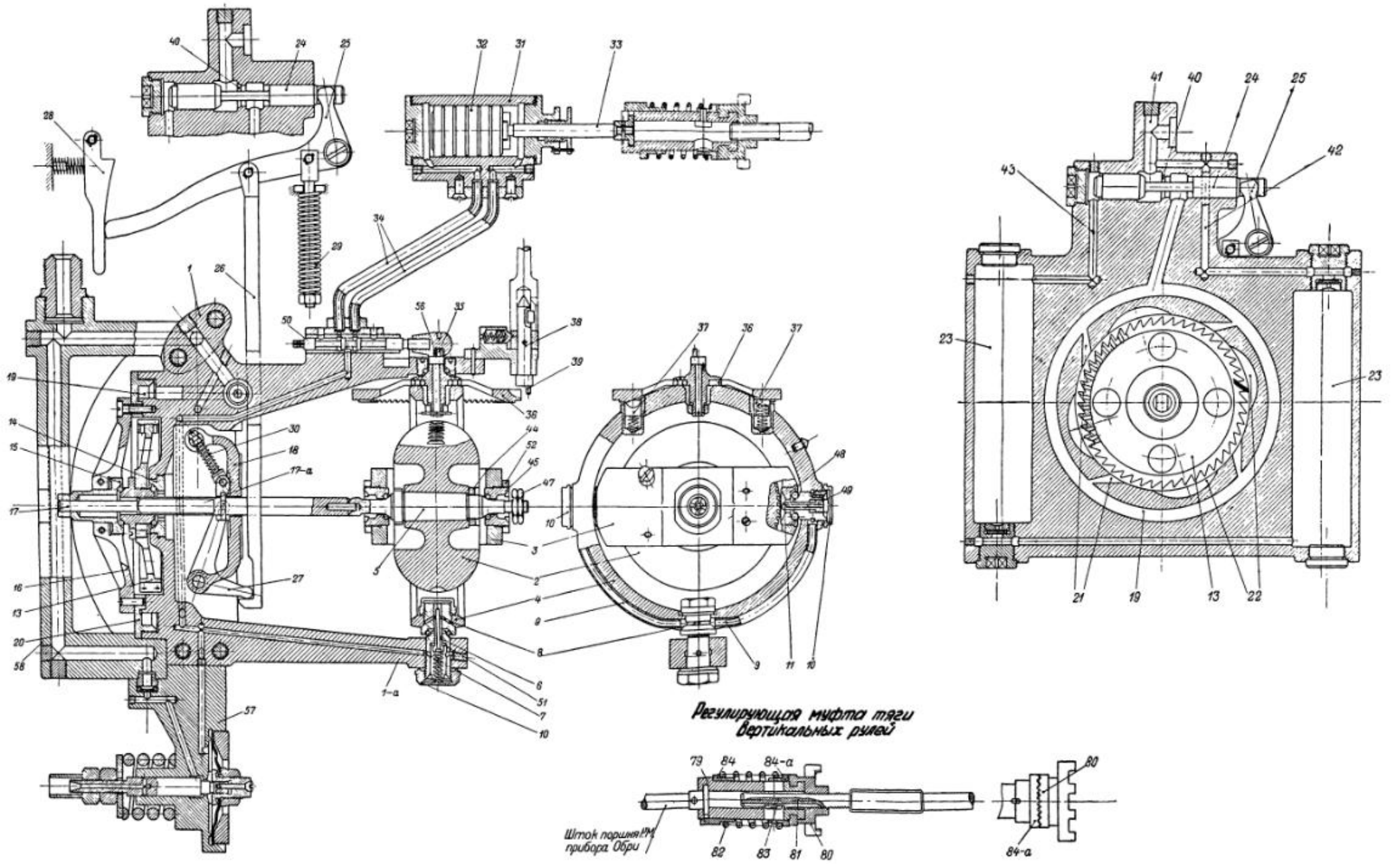
Регулирующая муфта тяги
вертикальных рулей
Шток поршня №1
прибора Обри

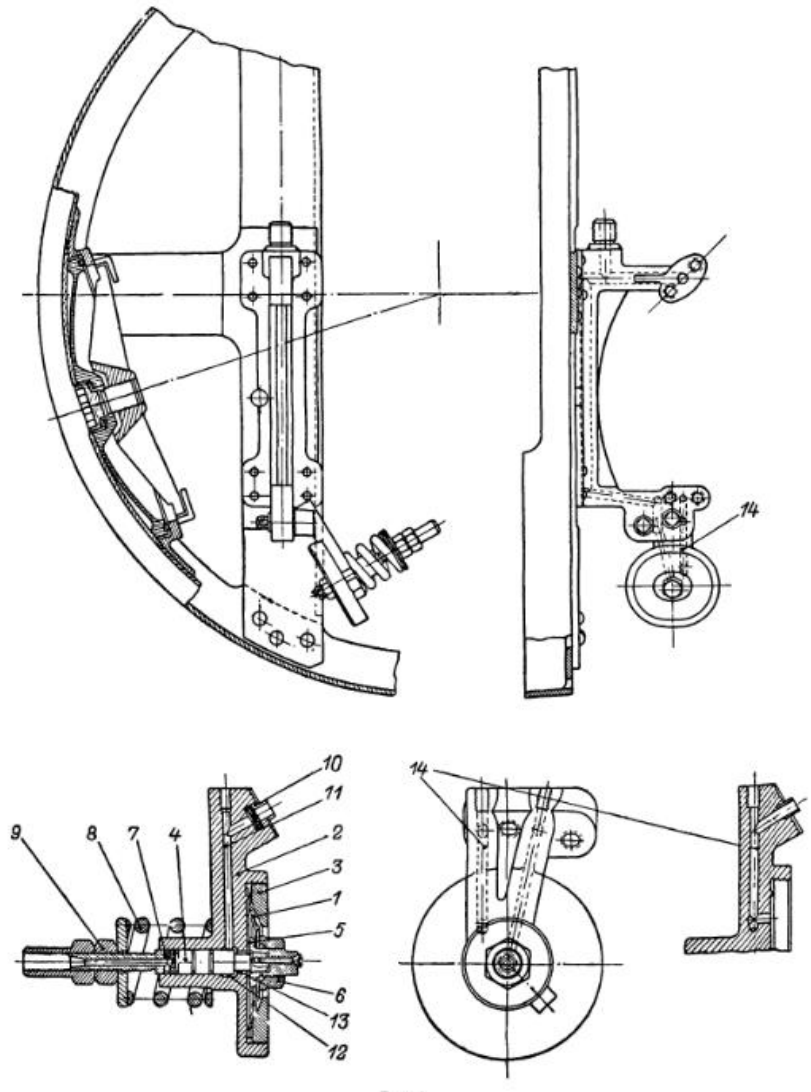

Рис. 1

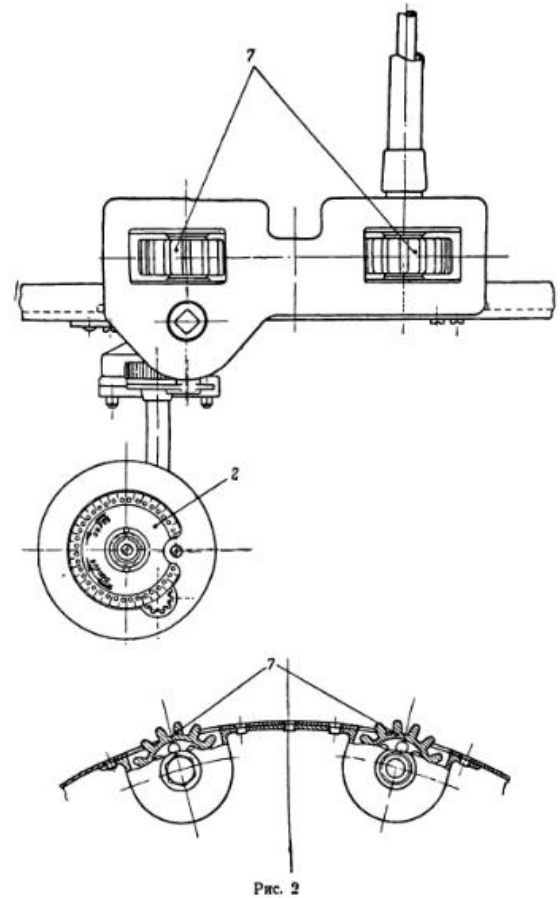

Рис. 2
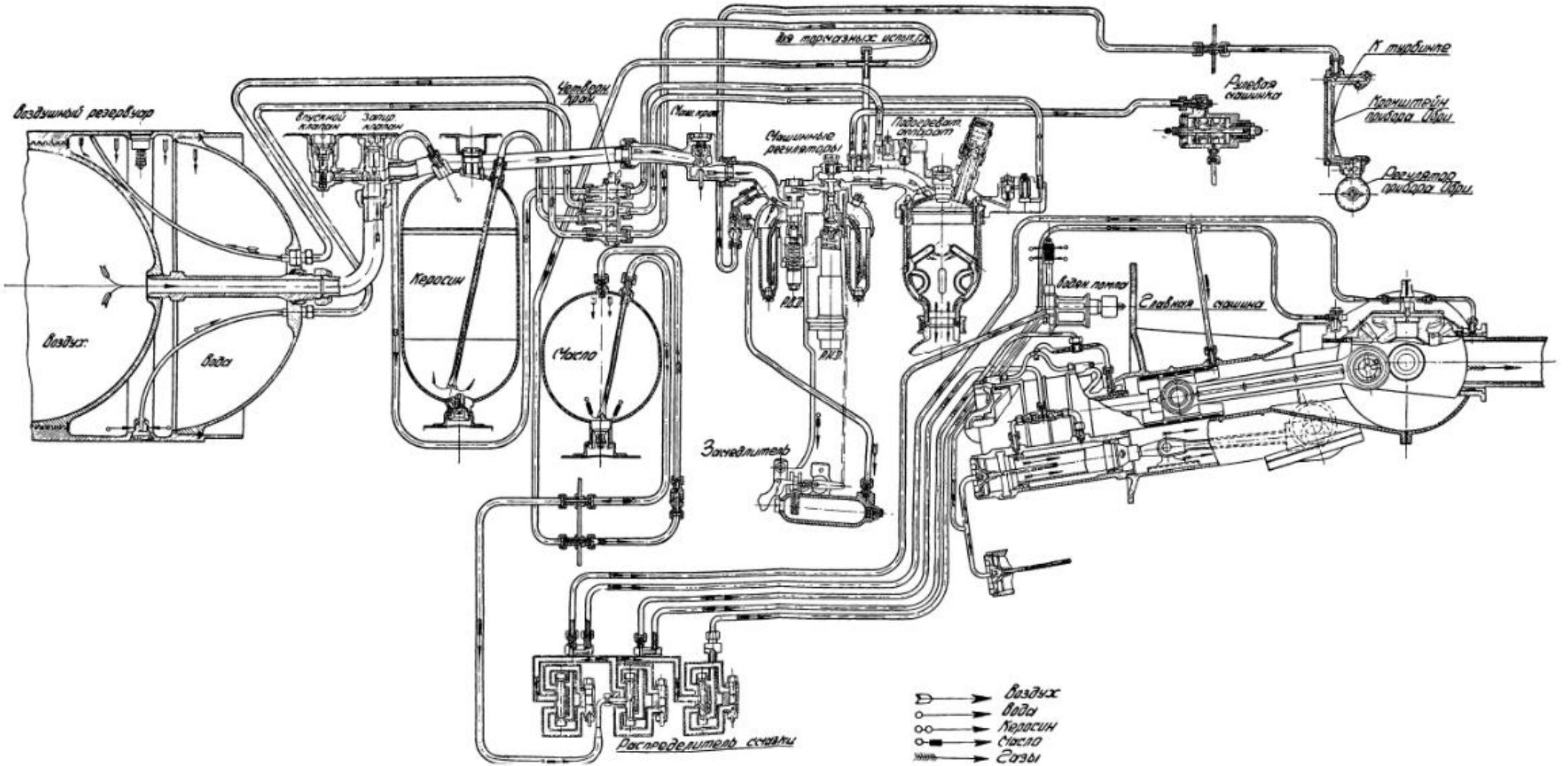
Схема трубопроводов